CLC 855 GM
Machine à café broyeur

Coffee beans | Ground coffee

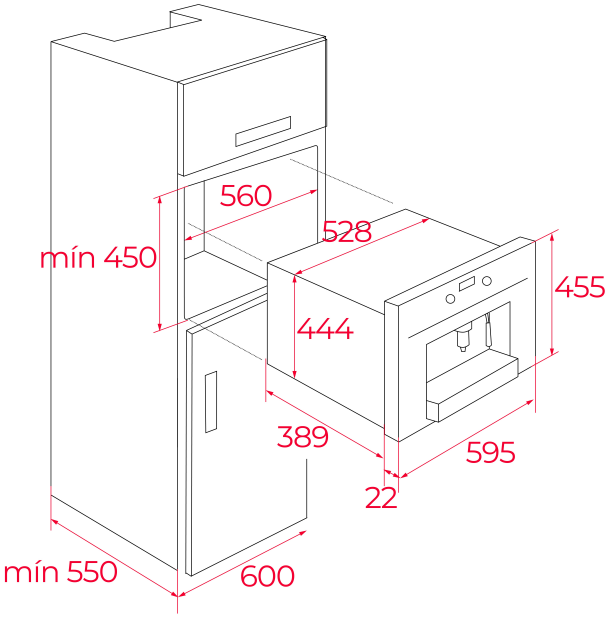

RÉFÉRENCE

REF: 41598030 EAN: 8421152145401

DESCRIPTION

Machine à café broyeur
Capacité : 2 tasses
Distributeur adaptable pour café, vapeur ou eau chaude
Moulin en acier integré pour café en grain : 13 positions différentes
Fonction autonettoyage
Réglage de la température, intensité et quantité de café
Panneau de commande électronique
Rails téléscopiques pour une extraction facile de la cafetière
30 programmes
Puissance de la pompe : 15 bar
Bac de récupération du café usagé
Bac à café en grain, capacité 200 gr
Bac à café pré-moulu
Réservoir à eau : 1.8 L
Détartrage automatique
Éclairage à LED

DIMENSIONS

Hauteur du produit (mm): 455
Largeur du produit (mm): 595
Profondeur du produit (mm): 412
Longueur du produit (mm):
Poids net (kg): 23

SPÉCIFICATIONS TECHNIQUES

Taux de puissance (V): 220-240
Fréquence (Hz): 50/60
Puissance nominale maximale (W): 1350

COULEURS

41598030 Verre noir

111630003 Verre noir

111630003 Stone Grey Glass