DirectSense IZF 88700 MST
80cm DirectSense FullFlex-Induktionskochfeld mit Reiskoch-Funktion

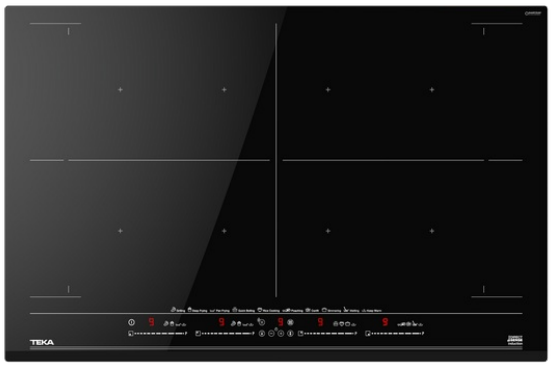

Verrouillage auto | Installation facille | Flex | Multislider | Puissance

Power Plus

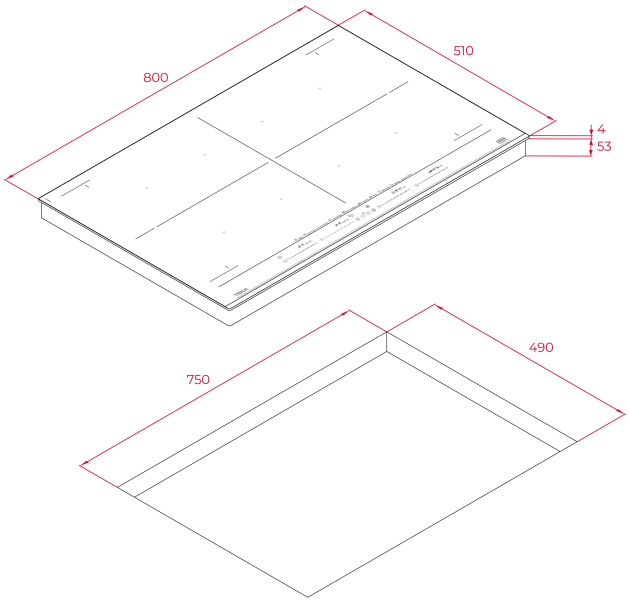

RÉFÉRENCE

REF: 112500029 EAN: 8434778011845

DESCRIPTION

Table à induction DirectSense FullFlex de 80 cm
Touch Control Multislider
7 zones de cuisson :
4 zones 297 x 198 mm
2 zones Flex 297 x 396 mm
1 zone FullFlex 594 x 396 mm
11 fonctions directes avec capteur de température : griller,poêler,friture,ébullition rapide,mijoter,faire fondre,maintien au chaud,basse température,confit,faire revenir,riz
Fonction Stop & Go / Fonction mise en sourdine / Power Plus
Système de verrouillage de sécurité / Témoins de chaleur résiduelle
Installation Fast Click
Puissance nominale totale : 7.400 W
Finition berre biseauté

DIMENSIONS

Hauteur du produit (mm): 57
Largeur du produit (mm): 800
Profondeur du produit (mm): 510
Longueur du produit (mm):
Poids net (kg): 15

SPÉCIFICATIONS TECHNIQUES

Taux de puissance (V): 220-240
Fréquence (Hz): 50/60
Puissance nominale maximale (W): 7400

COULEURS

112500029 Verre noir

EFFICACITÉ ÉNERGÉTIQUE

Power consumption in standby mode (W): 0.4
Time to reach standby mode (min): 1