RSL 41150 FI EU
Réfrigérateur encastrable, 88 cm

Easy 90 | Moteur inverter | Fresh Box | LED

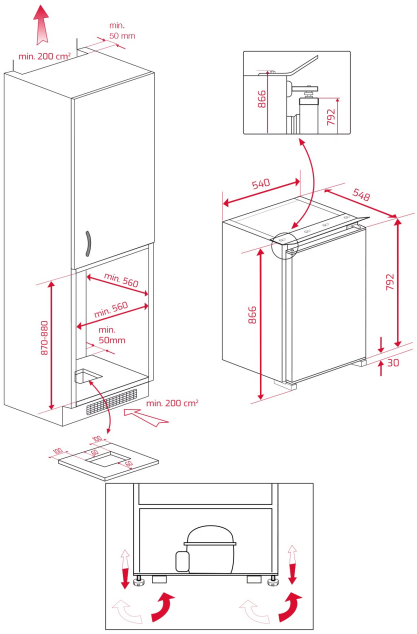

RÉFÉRENCE

REF: 113470013 EAN: 8434778021868

DESCRIPTION

Réfrigérateur encastrable
Porte à glissière
Porte articulée à droite (modifiable)
Réfrigérateur :
Dégivrage automatique
Éclairage intérieur à LED
3 étagères en verre, réglables en hauteur (verre de sécurité)
1 tiroir à légumes, transparent
1 compartiment pour bouteilles / canettes, transparent
1 bac multifonction transparent
1 récipient repliable, transparent
1 plateau à oeufs amovible
Caractéristiques techniques :
Capacité brute : 135 litres
Capacité nette (Réfrigérateur) : 126 litres

DIMENSIONS

Hauteur du produit (mm): 866
Largeur du produit (mm): 598
Profondeur du produit (mm): 545
Longueur du produit (mm):
Poids net (kg): 27

SPÉCIFICATIONS TECHNIQUES

Classe d’efficacité énergétique (EU 2019/2016): A++
v: SN-T
Consommation d’énergie (Kw/jour): 0.251
Consommation annuelle (kWh/an): 94
Pouvoir de congélation: NA
Niveau de bruit (dBA): 29
Taux de puissance (V): 220-240
Fréquence (Hz): 50

COULEURS