RSR 41150 FI EU
Réfrigérateur encastrable avec congélateur, 88 cm

Easy 90 | Moteur inverter | Fresh Box | LED

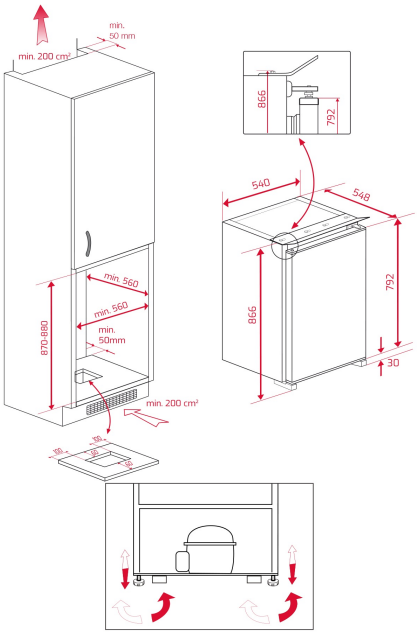

RÉFÉRENCE

REF: 113470012 EAN: 8434778021851

DESCRIPTION

Réfrigérateur encastrable avec congélateur
Porte à glissière
Porte articulée à droite (modifiable)
Réfrigérateur :
Dégivrage automatique
Éclairage intérieur à LED
2 étagères en verre, réglables en hauteur (verre de sécurité)
1 tiroir à légumes, transparent
1 compartiment pour bouteilles / canettes, transparent
1 bac multifonction transparent
1 récipient repliable
1 plateau à oeufs amovible
Congélateur :
**** Capacité de congélation
1 bac à glaçons
Caractéristiques techniques :
Capacité brute : 121 litres
Capacité nette (Réfrigérateur) : 97 litres
Capacité nette (Congélateur) : 13 litres

DIMENSIONS

Hauteur du produit (mm): 866
Largeur du produit (mm): 598
Profondeur du produit (mm): 545
Longueur du produit (mm):
Poids net (kg): 31,5

SPÉCIFICATIONS TECHNIQUES

Classe d’efficacité énergétique (EU 2019/2016): A++
v: SN-T
Consommation d’énergie (Kw/jour): 0.387
Consommation annuelle (kWh/an): 145
Pouvoir de congélation: 2
Niveau de bruit (dBA): 35
Taux de puissance (V): 220-240
Fréquence (Hz): 50

COULEURS