MAESTRO **MY1**

Mitigeur professionnel bec pivotant et flexible

Anti-Scale Aerator

High Resistance

Pull Down Shower

Swivel Spout

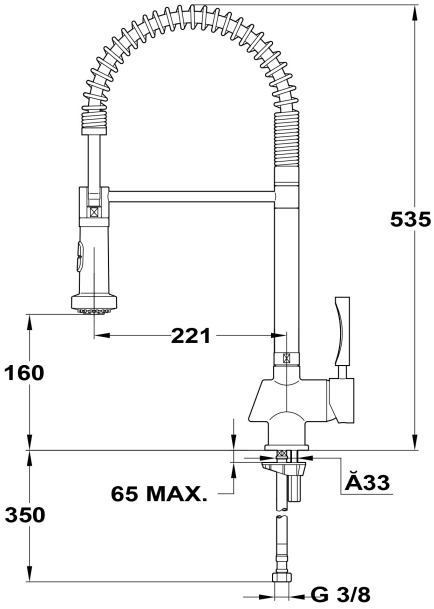

RÉFÉRENCE

REF: 1816002 EAN: 8421152043318

DESCRIPTION

Robinet professionnel
Bec pivotant et flexible
Aérateur anti-calcaire
Douche rabattable 2 fonctions : normale et jet de douchette
Cartouche avec disques en céramique de haute résistance
Contrôle très précis de la température
Plus grande sensibilité de manipulation
Ressort flexible haute résistance
Tuyau flexible en acier inoxydable renforcé de plastique pour une meilleure protection et un nettoyage facile
Tuyaux d'entrée flexibles de 3/8

DIMENSIONS

Hauteur du produit (mm): 535
Largeur du produit (mm):
Profondeur du produit (mm):
Longueur du produit (mm):
Poids net (kg): 3,2

COULEURS

1816002 Chrome