IC 939

Mitigeur professionnel bec pivotant et flexible

Anti-Scale Aerator

High Resistance

Pull Down Shower

Swivel Spout

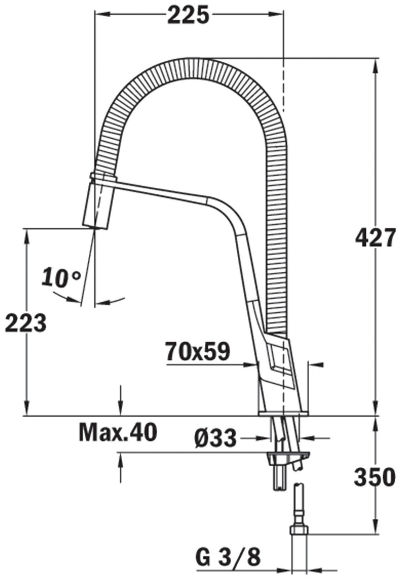

RÉFÉRENCE

REF: 339390200 EAN: 8421152131534

DESCRIPTION

Robinet professionnel
Bec pivotant et flexible
Aérateur anti-calcaire
Mitigeur rabattable 1 fonction : jet aéré
Ressort flexible haute résistance
Flexible en acier inoxydable
Cartouche avec disques en céramique de haute résistance
Contrôle très précis de la température
Plus grande sensibilité de manipulation avec des mouvements plus fluides
Tube en caoutchouc flexible haute résistance
Tuyau flexible en inox 3/8

DIMENSIONS

Hauteur du produit (mm): 427
Largeur du produit (mm):
Profondeur du produit (mm):
Longueur du produit (mm):
Poids net (kg): 2,85

COULEURS

339390200 Chrome