EASY **DBP 90 PRO**

Hotte horizontale 90 cm

LED

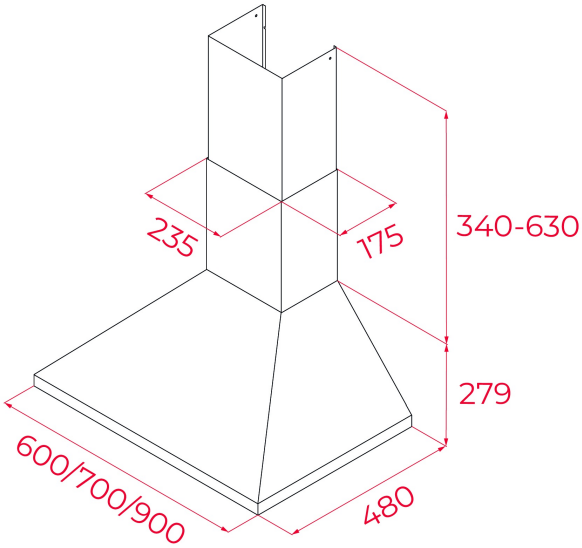

RÉFÉRENCE

REF: 40460529 EAN: 8421152133729

DESCRIPTION

Hotte décorative pyramidale 90cm
Boutons poussoirs
Moteur à double turbine
4 vitesses
Capacité d'évacuation vitesse max (m3/h): 614
Capacité d'évacuation vitesse min (m3/h): 268
Niveau sonore vitesse max (dBA): 68
Niveau sonore vitesse min (dBA): 55
2 lampes LED
3 filtres en acier inoxydable
Témoin lumineux de fonctionnement
Clapet anti-retour inclus
Réduction de la sortie incluse
Filtre charbon en option : D4C 61801262
Kit recyclage avec cheminée en option : 1/M1 40490146
Classe energétique D

DIMENSIONS

Hauteur du produit (mm): 749-1049
Largeur du produit (mm): 900
Profondeur du produit (mm): 480
Longueur du produit (mm):
Poids net (kg): 9,5

SPÉCIFICATIONS TECHNIQUES

Classe d'efficacité énergétique: C
Bruit (LwA) Vitesse minimale (dB): 55
Bruit (LwA) Vitesse maximale (dB): 68
Bruit (LwA) Vitesse de pointe (dB): 0
Ø sortie (mm): 150

COULEURS

40460529 Acier inoxydable