DLH 986 T
Hotte horizontale 90 cm verre noir

LED Délai d'arrêt programmé

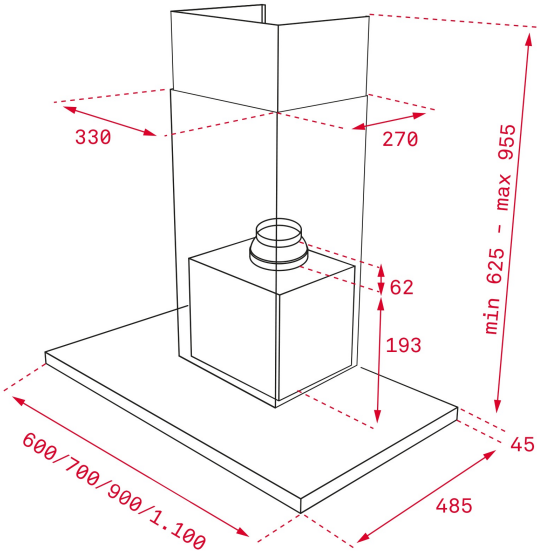

RÉFÉRENCE

REF: 40487182 EAN: 8421152157442

DESCRIPTION

Hotte décorative horizontale 90cm
Commandes Touch Control
Moteur double turbine ECOPOWER
3 vitesses + 1 intensive
Capacité d'évac vitesse intensive (m3/h) : 701
Capacité d'évac vitesse max (m3/h) : 584
Capacité d'évac vitesse min (m3/h) : 303
Niveau sonore vitesse intensive (dBA) : 72
Niveau sonore vitesse max (dBA) : 69
Niveau sonore vitesse min (dBA) : 53
1 lampe LED
3 filtres en acier inoxydable
Programmateur de durée d'aspiration
Indicateur de saturation des filtres
Lampe témoin de fonctionnement
Clapet anti-retour inclus
Réduction de la sortie incluse
Filtre charbon en option : D1C 61801236
Kit recyclage avec cheminée en option : D1CTP 40490150
Classe énergétique A+

DIMENSIONS

Hauteur du produit (mm): 670-1000
Largeur du produit (mm): 900
Profondeur du produit (mm): 480
Longueur du produit (mm):
Poids net (kg): 15,33

SPÉCIFICATIONS TECHNIQUES

Classe d'efficacité énergétique: A+
Bruit (LwA) Vitesse minimale (dB): 53
Bruit (LwA) Vitesse maximale (dB): 69
Bruit (LwA) Vitesse de pointe (dB): 72
Ø sortie (mm): 150

COULEURS

40487182 Verre noir - Inox