HSB 620 P BK
Four multifonction Pyro/Hydro verre noir 70L

Capacité 70L | HydroClean® | Pyrolyse

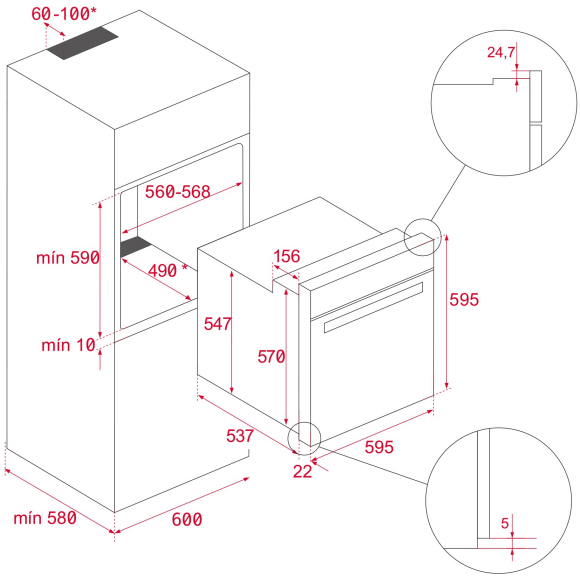

RÉFÉRENCE

REF: 41566032 EAN: 8421152157718

DESCRIPTION

Four multifonctions chaleur brassée
Lèchefrite avec émail pyrolytique et grille
Écran de contrôle tactile Touch Control avec boutons
Système d'autonettoyage par pyrolyse et système automatique HydroClean
8 fonctions de cuisson
Programmateur électronique (fonction Delay / Start)
Supports chromés avec 5 niveaux de cuisson
Préchauffage rapide manuel
Porte amovible triple vitrage
Porte et vitres démontables sans outils
Plat profond anti-basculement
Verrouillage de sécurité pour les enfants
Capacité nette : 70L
Classe énergétique A+

DIMENSIONS

Hauteur du produit (mm): 595
Largeur du produit (mm): 595
Profondeur du produit (mm): 537+22
Longueur du produit (mm):
Poids net (kg): 31

SPÉCIFICATIONS TECHNIQUES

Classe d'efficacité énergétique: A+
Taux de puissance (V): 220-240
Fréquence (Hz): 50/60
Puissance nominale maximale (W): 3552

COULEURS

41566032 Noir