TOTAL **HSB 630 P**

Four multifonction Pyro/Hydro verre blanc 70L

Capacité 70L | DualClean | HydroClean® | Guide teléscopique Plus | Pyrolyse

RÉFÉRENCE

REF: 41566053 EAN: 8421152157763

DESCRIPTION

Four multifonctions chaleur brassée
Lèchefrite avec émail pyrolytique et grille
Rails télescopiques sur 1 niveaux
Écran de contrôle tactile Touch Control
Système d'autonettoyage par pyrolyse et système automatique HydroClean
8 fonctions de cuisson
Supports chromés avec 5 niveaux de cuisson
Préchauffage rapide mécanique
Porte amovible quadruple vitrage
Porte et vitres démontables sans outils
Plat profond anti-basculement et plateau de cuisson anti-basculement
Verrouillage de sécurité pour les enfants
Capacité nette : 70L
Classe énergétique A+

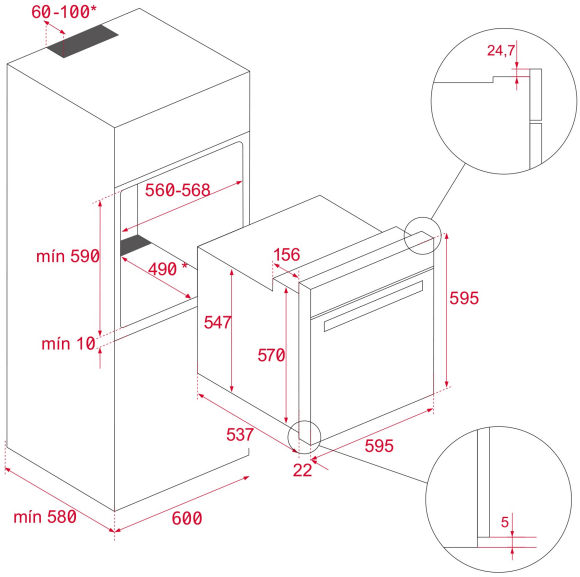

DIMENSIONS

Hauteur du produit (mm): 595
Largeur du produit (mm): 595
Profondeur du produit (mm): 537+22
Longueur du produit (mm):
Poids net (kg): 34

SPÉCIFICATIONS TECHNIQUES

Classe d'efficacité énergétique: A+
Taux de puissance (V): 220-240
Fréquence (Hz): 50/60
Puissance nominale maximale (W): 3552

COULEURS

41566053 Blanc

41566052 Noir