HSB 635 P

Four multifonction Pyro/Hydro inox 70L

Capacité 70L | HydroClean® | Guide teléscopique Plus | Pyrolyse

RÉFÉRENCE

REF: 41566063 EAN: 8421152157787

DESCRIPTION

Four multifonctions chaleur brassée
Lèchefrite avec émail pyrolytique et grille
Rails télescopiques sur 1 niveaux
Écran de contrôle tactile Touch Control
Système d'autonettoyage par pyrolyse et système automatique HydroClean
8 fonctions de cuisson de cuisson
Programmateur électronique (fonction Delay / Start)
Supports chromés avec 5 niveaux de cuisson
Système de chauffe rapide
Porte amovible quadruple vitrage
Porte et vitres démontables sans outils
Plat profond anti-basculement et plateau de cuisson anti-basculement
Verrouillage de sécurité pour les enfants
Capacité nette 70L
Classe énergétique A+

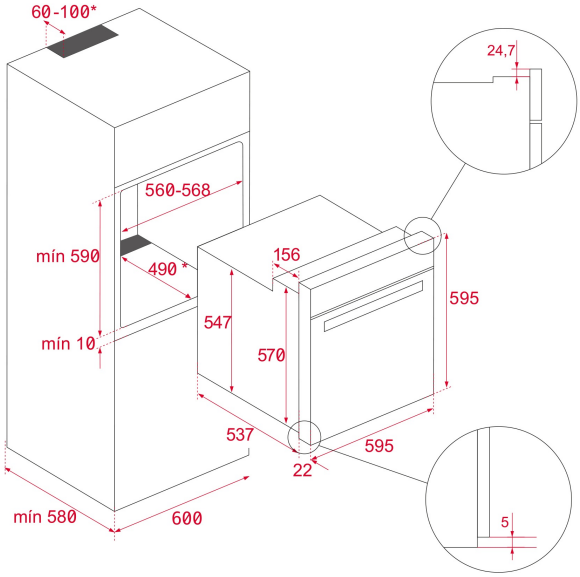

DIMENSIONS

Hauteur du produit (mm): 595
Largeur du produit (mm): 595
Profondeur du produit (mm): 537+22
Longueur du produit (mm):
Poids net (kg): 34

SPÉCIFICATIONS TECHNIQUES

Classe d'efficacité énergétique: A+
Taux de puissance (V): 220/240
Fréquence (Hz): 50/60
Puissance nominale maximale (W): 2615

COULEURS

41566063 Acier inoxydable