AUK 913

Mitigeur bec bas





Anti-Scale Aerator



Swivel Spout

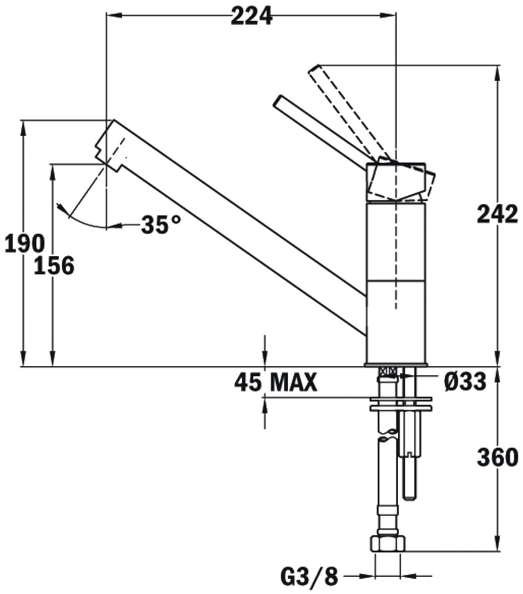

RÉFÉRENCE

REF: 509130200 **EAN:** 8421152084809

DESCRIPTION

Robinet de cuisine à bec bas
Bec pivotant
Aérateur anti-calcaire
Cartouche avec disques en céramique de haute résistance
Contrôle très précis de la température
Plus grande sensibilité de manipulation avec des mouvements plus fluides
Tuyaux flexibles 3/8"

DIMENSIONS

Hauteur du produit (mm): 190
Largeur du produit (mm):
Profondeur du produit (mm):
Longueur du produit (mm):
Poids net (kg): 2,07

COULEURS

509130200 Chrome