AUK 983
Mitigeur évier sous fenêtre bec haut extensible

Anti-Scale Aerator | Pull Out Shower | Resistance | Swivel Spout

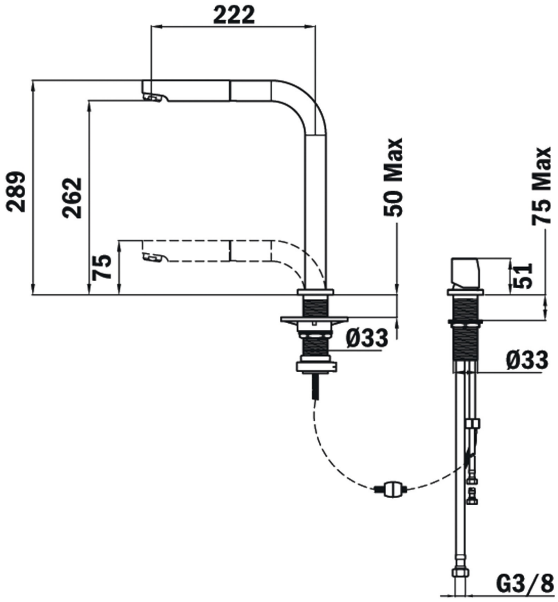

RÉFÉRENCE

REF: 509830200 EAN: 8421152112731

DESCRIPTION

Mitigeur évier sous fenêtre
Bec pivotant
Aérateur anti-calcaire
Fonctions escamotable et extractible
Douchette extractible en inox : 1 fonction
2 positions : Déployée (289 mm) et cachée (75 mm)
Nécessite 2 trous de Ø35 mm
Cartouche avec disques en céramique de haute résistance
Contrôle de la température très précis
Plus grande sensibilité de manipulation avec des mouvements plus fluides
Tubes d’entrée flexibles de 3/8

DIMENSIONS

Hauteur du produit (mm): 289
Largeur du produit (mm):
Profondeur du produit (mm):
Longueur du produit (mm):
Poids net (kg): 2,5

COULEURS

509830200 Chrome