HCB 6435 SS
Four multifonction Hydroclean inox 70L

HydroClean®

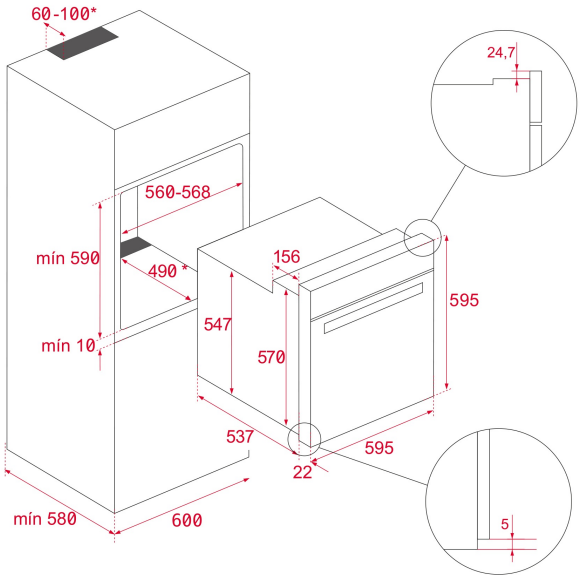

RÉFÉRENCE

REF: 111020013 EAN: 8434778003192

DESCRIPTION

Four multifonctions chaleur brassée
Lèchefrite avec émail pyrolytique et grille
Écran de contrôle tactile Touch Control avec boutons push-pull
Système d'autonettoyage par HydroClean
6 fonctions de cuisson
Programmateur électronique (fonction Delay / Start)
Préchauffage rapide manuel
Porte amovible double vitrage
Porte et vitres démontables sans outils
Plateau de cuisson anti-basculement
Verrouillage de sécurité pour les enfants
Capacité nette : 70L
Classe énergétique A+

DIMENSIONS

Hauteur du produit (mm): 595
Largeur du produit (mm): 595
Profondeur du produit (mm): 537+22
Longueur du produit (mm):
Poids net (kg): 27

SPÉCIFICATIONS TECHNIQUES

Classe d'efficacité énergétique: A+
Taux de puissance (V): 220-240
Fréquence (Hz): 50/60
Puissance nominale maximale (W): 2615

COULEURS

111020013 Acier inoxydable