CGW LUX 86 TC 3G AI AL 2 TR CI
Table de cuisson en verre noir 86cm

RÉFÉRENCE

REF: 112560004 EAN: 8434778003277

DESCRIPTION

Table de cuisson gaz en verre 86cm
Commandes mécaniques frontales
3 zones de cuisson:
2 brûleurs wok 4kw
1 brûleur semi-rapide
Grilles individuelles en fonte
Allumage automatique
Existe en version gaz nat et gaz butane
Système de sécurité Auto-lock
Puissance nominale maximale 10.150 W

Allumage auto Verrouillage auto

DIMENSIONS

Hauteur du produit (mm):
Largeur du produit (mm): 860
Profondeur du produit (mm): 450
Longueur du produit (mm):
Poids net (kg): 18,5

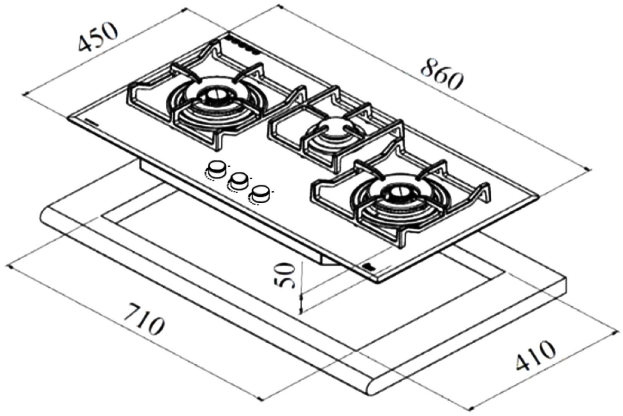

SPÉCIFICATIONS TECHNIQUES

Taux de puissance (V): 220/240
Fréquence (Hz): 50/60
Puissance nominale maximale (W): 10000

COULEURS

112560004 Verre noir

112560003 Verre noir

EFFICACITÉ ÉNERGÉTIQUE

Power consumption in standby mode (W): -
Time to reach standby mode (min): -