MAESTRO **Stone 60 L-TG 1C 1E W**

Évier encastrable Tegranite+ avec une grande cuve et un égouttoir couleur blanc

RÉFÉRENCE

REF: 115330012 EAN: 8434778005929

DESCRIPTION

Évier encastrable Tegranite+ avec une grande cuve et un égouttoir couleur blanc
Surface hautement résistante aux impacts,chocs thermiques et hautes températures
Résistance à la décoloration
Surface non poreuse facile à nettoyer qui empêche la prolifération des bactéries
Vidage automatique avec bonde à panier 3 ½" et siphon
Profondeur du bac 200 mm
Meuble de 60 cm

Colour Intensity | 200mm | Easy_Clean | Food safe | 200mm

DIMENSIONS

Hauteur du produit (mm):
Largeur du produit (mm): 510
Profondeur du produit (mm): 200
Longueur du produit (mm): 1000
Poids net (kg): 13,5

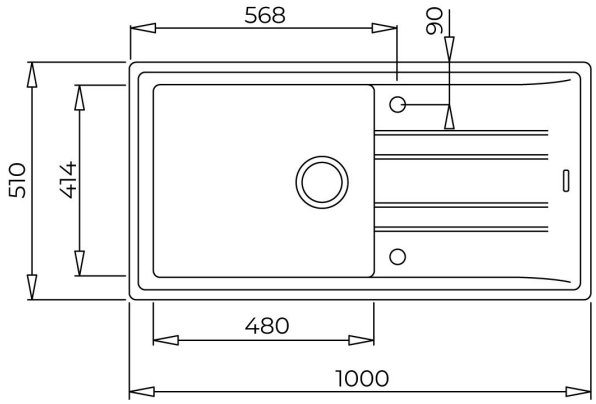

COULEURS

	115330012	Blanc
	115330013	Blanc
	115330013	Carbone
	115330013	Alu Gris effet métallique
	115330013	Gris foncé