Square 40.40 TG
Évier encastrable sous plan Tegranite+ avec une cuve couleur blanc

RÉFÉRENCE

REF: 115230029 EAN: 8434778007466

DESCRIPTION

Évier encastrable sous plan Tegranite+ avec une cuve couleur blanc
Surface hautement résistante aux impacts,chocs thermiques et hautes températures
Résistance à la décoloration
Surface non poreuse facile à nettoyer qui empêche la prolifération des bactéries
Évacuation manuelle avec bonde à panier 3 ½” et siphon
Profondeur du bac 200 mm
Meuble de 50 cm

Colour Intensity | 200mm | Easy_Clean | Food safe | 200mm

DIMENSIONS

Hauteur du produit (mm):
Largeur du produit (mm): 440
Profondeur du produit (mm): 200
Longueur du produit (mm): 440
Poids net (kg): 5,4

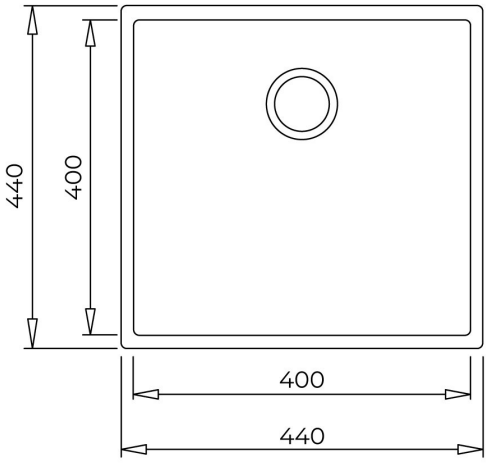

COULEURS

	115230029	Blanc arctique
	115230025	Stone Grey
	115230025	Noir