FlexLinea RS15 71.40
Évier PureLine avec une cuve en inox

Lifetime warranty + SilentSmart | 200mm | Hygiene | 200mm

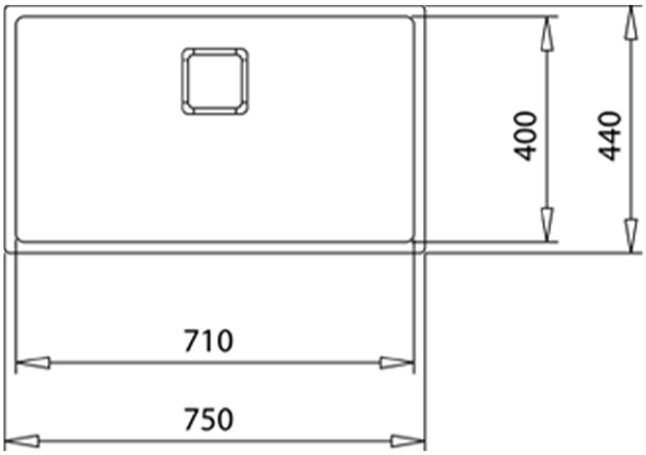

RÉFÉRENCE

REF: 115000011 EAN: 8434778004373

DESCRIPTION

Évier PureLine avec une cuve
Triple possibilité d’installation : encastré,intégré à fleur du plan de travail ou sous plan
Inox lisse 18/10
Bac rayon de 15mm pour un nettoyage facile
Bonde à panier 3 ½” et siphon
Cache décoratif carré pour occulter élégament l’orifice d’evacuation
Inox grande épaisseur
SilentSmart,50% de bruit en moins
Profondeur du bac 200 mm
Meuble bas de 80 cm

DIMENSIONS

Hauteur du produit (mm):
Largeur du produit (mm): 440
Profondeur du produit (mm): 200
Longueur du produit (mm): 750
Poids net (kg): 5,26

COULEURS

115000011 Acier inoxydable

115000054 Acier inoxydable