MAESTRO **Stone 50 B-TG 1C 1E W**

Évier Tegranite+ avec une cuve et un égouttoir couleur blanc

Colour Intensity | 200mm | Easy_Clean | Food safe | 200mm

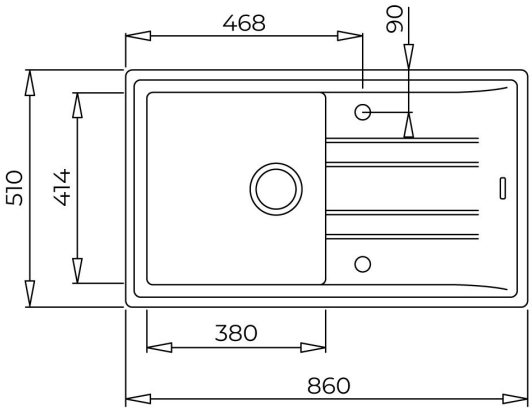

RÉFÉRENCE

REF: 115330019 EAN: 8434778005981

DESCRIPTION

Évier Tegranite+ avec une cuve et un égouttoir couleur blanc
Surface hautement résistante aux impacts,chocs thermiques et hautes températures
Résistance à la décoloration
Surface non poreuse facile à nettoyer qui empêche la prolifération des bactéries
Évacuation manuelle avec bonde à panier 3 ½” et siphon
Profondeur du bac 200 mm
Meuble de 50 cm

DIMENSIONS

Hauteur du produit (mm):
Largeur du produit (mm): 510
Profondeur du produit (mm): 200
Longueur du produit (mm): 860
Poids net (kg): 11,5

COULEURS

115330019	Blanc
115330014	Gris foncé
115330014	Carbone
115330014	Alu Gris effet métallique