MAESTRO **Stone 60 S-TG 1C 1E N**

Évier encastrable Tegranite+ avec une grande cuve et un égouttoir couleur noir

RÉFÉRENCE

REF: 115330029 EAN: 8434778006087

DESCRIPTION

Évier encastrable Tegranite+ avec une grande cuve et un égouttoir couleur noir
Surface hautement résistante aux impacts,chocs thermiques et hautes températures
Résistance à la décoloration
Surface non poreuse facile à nettoyer qui empêche la prolifération des bactéries
Vidage manuel avec bonde à panier 3 ½” et siphon
Profondeur du bac 200 mm
Meuble de 60 cm

Colour Intensity | 200mm | Easy_Clean | Food safe | 200mm

DIMENSIONS

Hauteur du produit (mm):
Largeur du produit (mm): 510
Profondeur du produit (mm): 200
Longueur du produit (mm): 780
Poids net (kg): 11

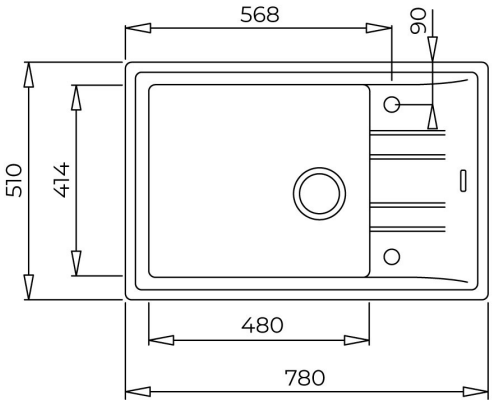

COULEURS

	115330029	Carbone
	115330028	Gris foncé
	115330028	Blanc
	115330028	Alu Gris effet métallique