MAESTRO **Stone 60 S-TG 1C 1E ST**

Évier encastrable Tegranite+ avec une grande cuve et un égouttoir couleur stone grey

RÉFÉRENCE

REF: 115330034 EAN: 8434778006131

DESCRIPTION

Évier encastrable Tegranite+ avec une grande cuve et un égouttoir couleur stone grey
Surface hautement résistante aux impacts,chocs thermiques et hautes températures
Résistance à la décoloration
Surface non poreuse facile à nettoyer qui empêche la prolifération des bactéries
Vidage manuel avec bonde à panier 3 ½” et siphon
Profondeur du bac 200 mm
Meuble de 60 cm

Colour Intensity | 200mm | Easy_Clean | Food safe | 200mm

DIMENSIONS

Hauteur du produit (mm): 200
Largeur du produit (mm): 510
Profondeur du produit (mm): 780
Longueur du produit (mm): 780
Poids net (kg): 11

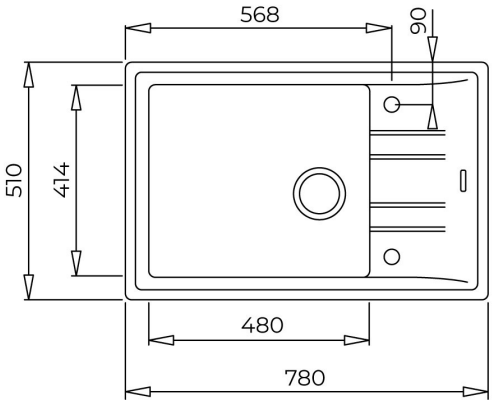

COULEURS

115330034	Gris foncé
115330028	Blanc
115330028	Carbone
115330028	Alu Gris effet métallique