MAESTRO **Diamond RS15 2C 1E AUTO**

Évier Pureline dessus verre noir avec deux cuves en inox et un égouttoir

Lifetime warranty + SilentSmart

200mm

Hygiene

200mm

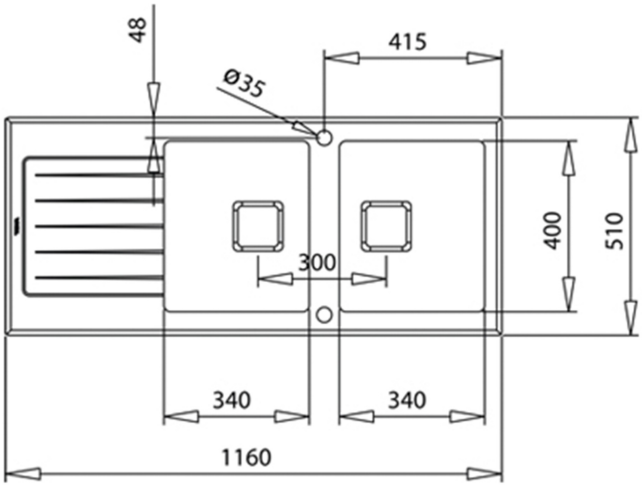

RÉFÉRENCE

REF: 115160007 EAN: 8434778004809

DESCRIPTION

Évier Pureline dessus verre noir avec deux cuves en inox et un égouttoir
Verre trempé Securit avec des bords biseautés
Bac rayon de 15mm pour un nettoyage facile
Bac en inox lisse 18/10
Évacuation automatique avec bonde à panier 3 ½” et siphon
Cache décoratif carré pour occulter élégament l’orifice d’evacuation
SilentSmart,50% de bruit en moins
Profondeur du bac 200 mm
Meuble de 80 cm

DIMENSIONS

Hauteur du produit (mm):
Largeur du produit (mm): 510
Profondeur du produit (mm): 200
Longueur du produit (mm): 1160
Poids net (kg): 4,6

COULEURS

115160007 Noir