ForSquare 72.40 TG
Évier encastrable Tegranite+ avec une cuve couleur noir

Colour Intensity | 200mm | Easy_Clean | Food safe | 200mm

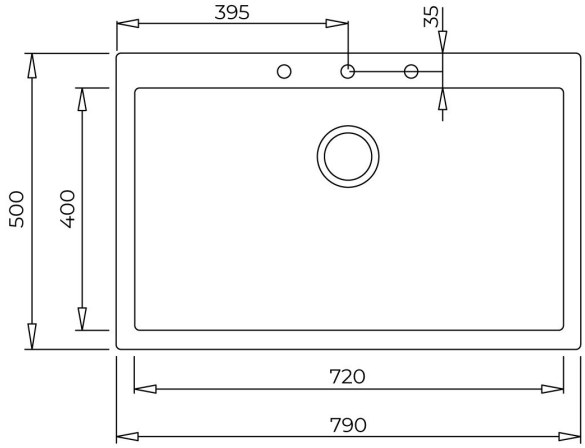

RÉFÉRENCE

REF: 115230000 EAN: 8434778007039

DESCRIPTION

Évier encastrable Tegranite+ avec une cuve couleur noir
Surface hautement résistante aux impacts,chocs thermiques et hautes températures
Résistance à la décoloration
Surface non poreuse facile à nettoyer qui empêche la prolifération des bactéries
Vidage automatique avec bonde à panier 3 ½” et siphon
Profondeur du bac 200 mm
Meuble de 80 cm

DIMENSIONS

Hauteur du produit (mm):
Largeur du produit (mm): 500
Profondeur du produit (mm): 200
Longueur du produit (mm): 790
Poids net (kg): 13

COULEURS

115230000	Noir
115230001	Blanc arctique
115230001	Stone Grey