Square 2B 760 TG
Évier encastrable sous plan Tegranite+ avec deux cuves couleur stone grey

RÉFÉRENCE

REF: 115260025 EAN: 8434778007237

DESCRIPTION

Évier encastrable sous plan Tegranite+ avec deux cuves couleur stone grey
Surface hautement résistante aux impacts,chocs thermiques et hautes températures
Résistance à la décoloration
Surface non poreuse facile à nettoyer qui empêche la prolifération des bactéries
Évacuation manuelle avec bonde à panier 3 ½” et siphon
Profondeur du bac 200 mm
Meuble de 80 cm

Colour Intensity | 200mm | Easy_Clean | Food safe | 200mm

DIMENSIONS

Hauteur du produit (mm):
Largeur du produit (mm): 435
Profondeur du produit (mm): 200
Longueur du produit (mm): 760
Poids net (kg): 10,89

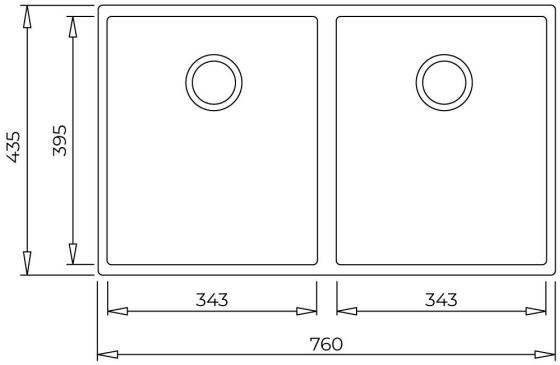

COULEURS

115260025	Stone Grey
115260028	Blanc arctique