Square 2B 760 TG

Évier encastrable sous plan Tegranite+ avec deux cuves couleur blanc



RÉFÉRENCE

REF: 115260028 **EAN:** 8434778007268

DESCRIPTION

Évier encastrable sous plan Tegranite+ avec deux cuves couleur blanc
Surface hautement résistante aux impacts,chocs thermiques et hautes températures
Résistance à la décoloration
Surface non poreuse facile à nettoyer qui empêche la prolifération des bactéries
Évacuation manuelle avec bonde à panier 3 ½" et siphon
Profondeur du bac 200 mm
Meuble de 80 cm

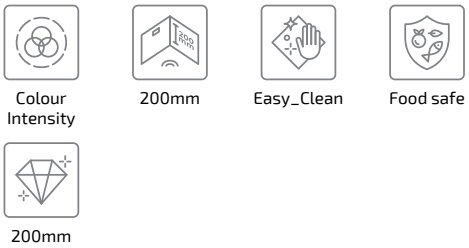

DIMENSIONS

Hauteur du produit (mm): 200
Largeur du produit (mm): 435
Profondeur du produit (mm): 200
Longueur du produit (mm): 760
Poids net (kg): 10,89

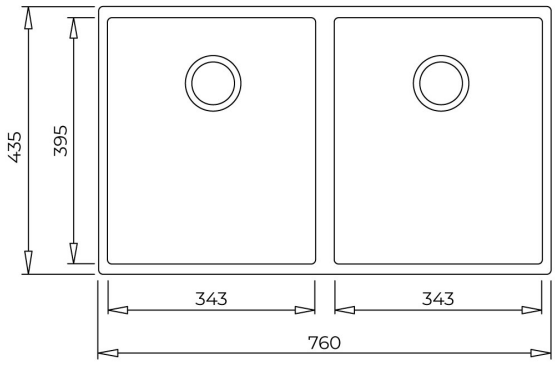

COULEURS

	115260028	Blanc arctique
	115260025	Stone Grey