IN 938
Mitigeur bec haut extensible

Anti-Scale Aerator

Pull Out Shower

Resistance

Swivel Spout

EasyQuick

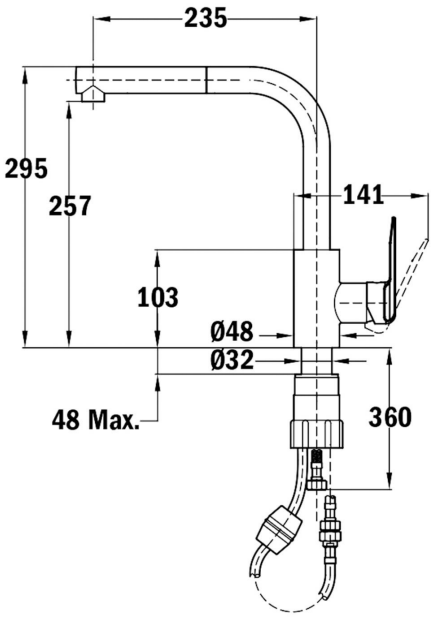

RÉFÉRENCE

REF: 539381200 EAN: 8413509220060

DESCRIPTION

Mitigeur bec haut extensible
Bec pivotant
Aérateur anti-calcaire
Douchette extractible en inox 1 fonction : normale
Tuyau flexible extra résistant
Cartouche de 35 mm
Cartouche avec disques en céramique de haute résistance
Contrôle très précis de la température
Plus grande sensibilité de manipulation avec des mouvements plus fluides
Fabriqué en inox de haute qualité AISI 304
Système de fixation Easy-Quick
Tuyaux d'entrée flexibles certifiés 3/8

DIMENSIONS

Hauteur du produit (mm): 295
Largeur du produit (mm):
Profondeur du produit (mm):
Longueur du produit (mm):
Poids net (kg): 1,65

COULEURS

539381200 Chrome