IZC 63630 MST
Table à induction de 60 cm en verre blanc

Verrouillage auto

Installation facille

Multislider

Puissance

Power Plus

Super Zone

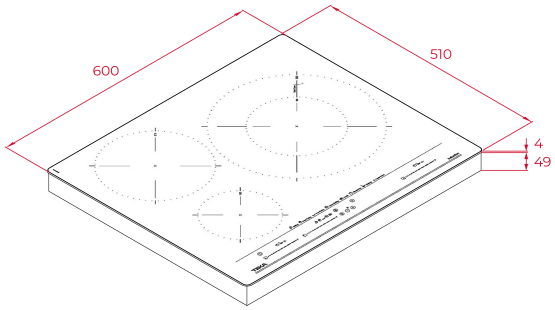

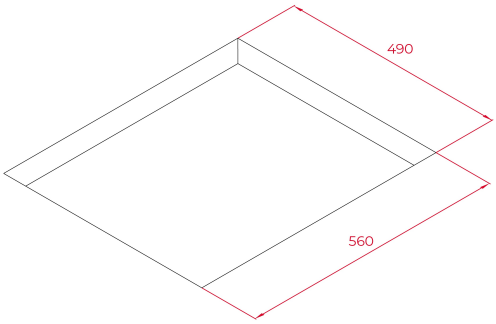

RÉFÉRENCE

REF: 112500018 EAN: 8434778011609

DESCRIPTION

Série MasterSense
Table à induction 60 cm
Commande tactile Touch Control Multislider
8 fonctions directes gérées par sonde de température : grill, friture, confit, poêler, maitien
au chaud, ébullition rapide, faire fondre, mijoter
3 zones de cuisson :
1 zone XXL Ø 320/180 mm
1 zone Ø 215 mm
1 zone Ø 150 mm
Surface en verre céramique
Programmateur de temps de cuisson
Fonction Stop&Go
Power Plus
Gestion de la puissance
Indicateur de chaleur résiduelle
Système d’installation facile Fast-Click
Système de sécurité Auto-lock
Vérrouillage de sécurité enfants
Puissance nominale totale : 7.400 W

DIMENSIONS

Hauteur du produit (mm): 53
Largeur du produit (mm): 600
Profondeur du produit (mm): 510
Longueur du produit (mm):
Poids net (kg): 10,7

SPÉCIFICATIONS TECHNIQUES

Taux de puissance (V): 220-240
Fréquence (Hz): 50/60
Puissance nominale maximale (W): -

COULEURS

112500018	Blanc
112500017	Stone Grey
112500017	Verre noir

EFFICACITÉ ÉNERGÉTIQUE

Power consumption in standby mode (W): 0.4
Time to reach standby mode (min): 1