JZC 63312 AB
Table de cuisson modulable de 30 cm gaz

Allumage auto | Verrouillage auto | Installation facille | Multislider | ExactFlame

Puissance | Power Plus

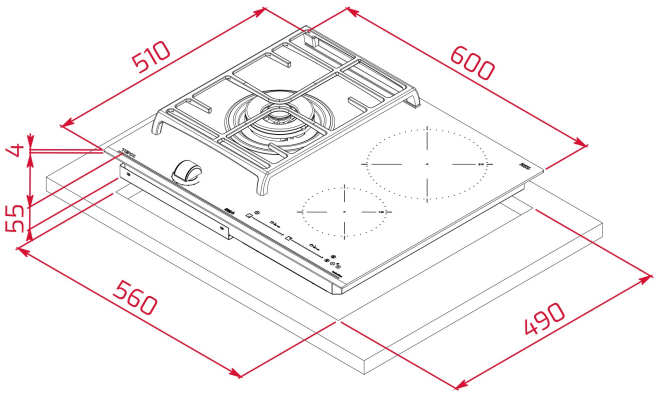

RÉFÉRENCE

REF: 112570112 EAN: 8434778011234

DESCRIPTION

Table de cuisson mixte gaz + induction 60 cm
Boutons frontale pour gaz + commande tactile Touch Control
Multislider pour l'induction
Fonctions directes : Mijoter, fondre et maintenir au chaud
3 zones de cuisson
1 brûleur double couronne, 5,00 kW
1 zone Ø 210 mm
1 zone Ø 145 mm
9 niveaux de puissance
Allumage automatique
Exact Flame : contrôle électronique précis de la flamme
Surface en verre céramique
Programmateur de temps de cuisson,
Fonction Stop&Go /Power plus
Gestion de la puissance
Grilles en fonte
Support de wok inclus
Indicateur de chaleur résiduelle
Système d'installation facile Fast-Click
Système de sécurité Auto-lock
Vérrouillage de sécurité enfants
Puissance nominale maximale (gaz) 4000 W
Puissance nominale maximale (Induction) 3500 W

DIMENSIONS

Hauteur du produit (mm): 98
Largeur du produit (mm): 600
Profondeur du produit (mm): 510
Longueur du produit (mm):
Poids net (kg): 12,8

SPÉCIFICATIONS TECHNIQUES

Taux de puissance (V): 220-240
Fréquence (Hz): 50/60
Puissance nominale maximale (W): 3500

COULEURS

112570112 Verre noir

EFFICACITÉ ÉNERGÉTIQUE

Power consumption in standby mode (W): -
Time to reach standby mode (min): -