DVT Pro 68660 TBS WH

Hotte verticale 60 cm verre blanc

Fresh AIR | LED | Aspiration périmétrique | Délai d'arrêt programmé

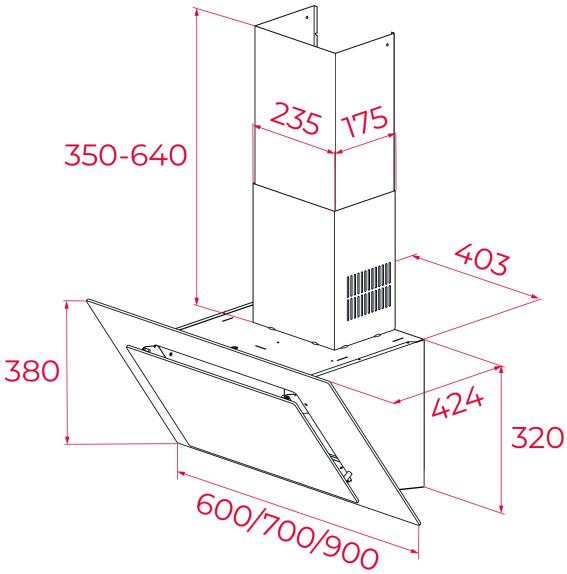

RÉFÉRENCE

REF: 112930040 EAN: 8434778013221

DESCRIPTION

Édition Urban Colors
Hotte verticale décorative 60 cm
Touch control
Fonction FreshAir
Aspiration périmétrique 3 vitesses +1 intensive
Moteur blindé à double turbine ECOPOWER
Capacité d'évac vitesse intensive (m3/h) : 698
Capacité d'évac vitesse max (m3/h) : 584
Capacité d'évacuation vitesse min (m3/h) : 307
Niveau sonore vitesse intensive (dBA) : 74
Niveau sonore vitesse max (dBA) : 68
Niveau sonore vitesse min (dBA) : 52
2 lampes LED
2 filtres en aluminium
Programmateur de durée d'aspiration
Indicateur de saturation du filtre
Inclus Clapet anti-retour
Réduction de sortie
Filtre charbon en option : D4C 61801262
Kit recyclage avec cheminée en option : 1/M1 40490146
Classe énergétique A+

DIMENSIONS

Hauteur du produit (mm): 800-1100
Largeur du produit (mm): 600
Profondeur du produit (mm): 412
Longueur du produit (mm):
Poids net (kg): 14,5

SPÉCIFICATIONS TECHNIQUES

Classe d'efficacité énergétique: A+
Bruit (LwA) Vitesse minimale (dB): 61
Bruit (LwA) Vitesse maximale (dB): 72
Bruit (LwA) Vitesse de pointe (dB): 74
Ø sortie (mm): 150

COULEURS

112930040 Blanc cristal