DVT Pro 98660 TBS WH
Hotte verticale 90 cm verre blanc

Fresh AIR

LED

Aspiration périmétrique

Délai d'arrêt programmé

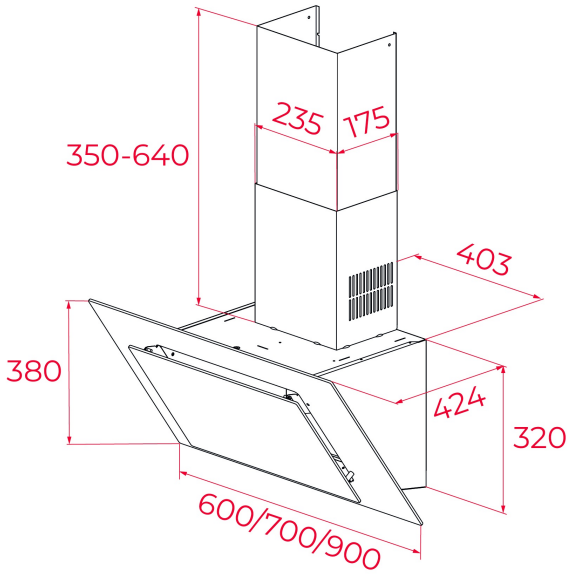

RÉFÉRENCE

REF: 112930044 EAN: 8434778013269

DESCRIPTION

Édition Urban Colors
Hotte verticale décorative 90 cm
Touch control
Fonction FreshAir
Aspiration périmétrique 3 vitesses +1 intensive
Moteur blindé à double turbine ECOPOWER
Capacité d’évac vitesse intensive (m3/h) : 698
Capacité d’évacuation vitesse max (m3/h) :584
Capacité d’évacuation vitesse min (m3/h) : 307
Niveau sonore vitesse intensive (dBA) : 74
Niveau sonore vitesse max (dBA) : 68
Niveau sonore vitesse min (dBA) : 52
2 lampes LED
2 filtres en aluminium
Programmateur de durée d’aspiration
Indicateur de saturation du filtre
Inclus Clapet anti-retour
Réduction de sortie
Filtre charbon en option : D4C 61801262
Kit recyclage en option : 1/M1 40490146
Classe énergétique A+

DIMENSIONS

Hauteur du produit (mm): 800-1100
Largeur du produit (mm): 900
Profondeur du produit (mm): 412
Longueur du produit (mm):
Poids net (kg): 16,2

SPÉCIFICATIONS TECHNIQUES

Classe d’efficacité énergétique: A+
Bruit (LwA) Vitesse minimale (dB): 61
Bruit (LwA) Vitesse maximale (dB): 72
Bruit (LwA) Vitesse de pointe (dB): 74
Ø sortie (mm): 150

COULEURS

112930044 Blanc