Starbright 50 E-XP 1B 1D
Évier inox une cuve un égouttoir réversible 50cm

Lifetime warranty

Hygiene

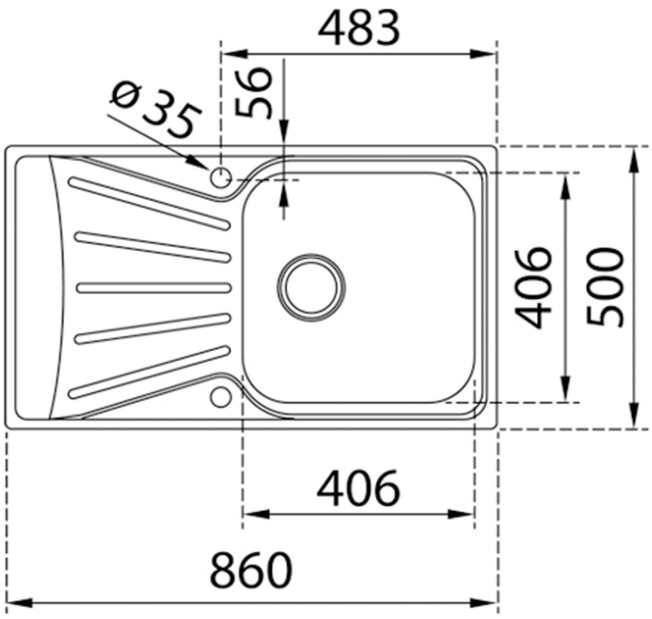

RÉFÉRENCE

REF: 115120029 EAN: 8434778015737

DESCRIPTION

Évier inox une cuve un égouttoir réversible 50cm
Profondeur de la cuve 170 mm
Bonde à panier 3 ½” et siphon
Évacuation automatique
Meuble de 50cm

DIMENSIONS

Hauteur du produit (mm):
Largeur du produit (mm): 500
Profondeur du produit (mm):
Longueur du produit (mm): 860
Poids net (kg): 3,6

COULEURS

115120029 Acier inoxydable

115120024 Acier inoxydable