TOTAL **Universe 80 T-XM 2B 1D**

Évier inox microtexture deux cuves et égouttoir réversible 80cm

RÉFÉRENCE

REF: 115170005 EAN: 8434778015980

DESCRIPTION

Évier inox microtexture deux cuves et égouttoir réversible 80cm
Profondeur de la cuve 170 mm
Réversible
Bonde à panier 3 ½” et siphon
Évacuation automatique
Meuble de 80 cm

DIMENSIONS

Hauteur du produit (mm):
Largeur du produit (mm): 500
Profondeur du produit (mm): 170
Longueur du produit (mm): 1160
Poids net (kg): 4,62

Lifetime warranty

Hygiene

COULEURS
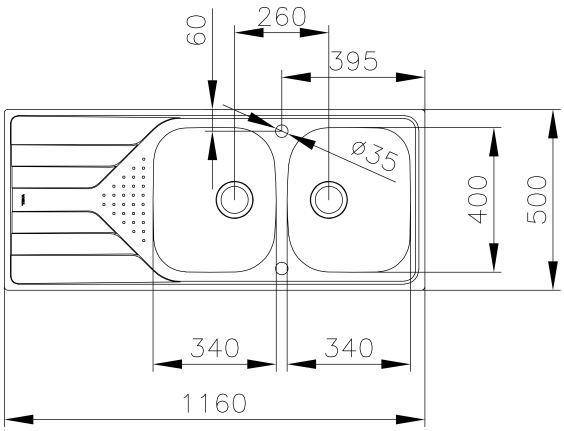
115170005 Microtextured