DFI 46700
Lave-vaisselle tout intégrable 14 couverts

Fonction ECO

Extra Dry function

Multi Cleaner

AquaLogic

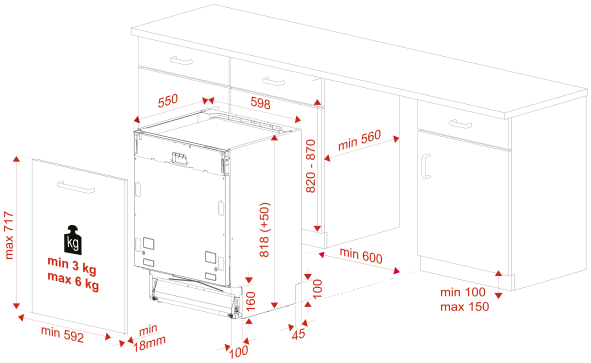

RÉFÉRENCE

REF: 114270009 EAN: 8434778013610

DESCRIPTION

Lave-vaisselle intégrable
Contrôle électronique avec écran
Nombre de couverts : 14
7 programmes
Températures: 35°, 40°, 50°, 65°, 70°C
Moteur inverter
SmartSensor mesure le niveau de saleté
Capteur MultiCleaner
FlexiSet 4 lower basket / Panier à couverts
Programme rapide : 30 mn
Special programs: AutoClean, AutoProgram, Intensive program, ECO program, 1-Hour, PreWash
Fonctions spéciales : Demi-charge, Express, PowerWash, ExtraDry
Systèmes de sécurité AquaLogic ,AquaStop et AquaSafe
Indicateur de manque de sel et de rinçage
Troisième bras d'aspersion
Panier haut réglable
Programmateur différé : 1-24 heures
Niveau sonore: 46 dBA
Pieds arrière réglables par l'avant
Tiroir à détergent coulissant
Consommation d'eau par cycle : 9,5L
Installation : Porte fixe
Poids supporté : min 3kg max 6kg
• Classe énergétique E

DIMENSIONS

Hauteur du produit (mm): 818
Largeur du produit (mm): 598
Profondeur du produit (mm): 550
Longueur du produit (mm):
Poids net (kg): 35,9

SPÉCIFICATIONS TECHNIQUES

Classe d'efficacité énergétique: A++
Consommation d'énergie (Kw/jour): -
Consommation d'eau (litres/an): 2660
Niveau de bruit (dBA): 46
Taux de puissance (V): 220-240
Fréquence (Hz): 50

COULEURS