**DFI 46950 XL**
Lave-vaisselle tout intégrable 15 couverts

Beam on floor

Fonction ECO

Plateau couverts

Extra Dry function

Multi Cleaner

Sliding Door

AquaLogic

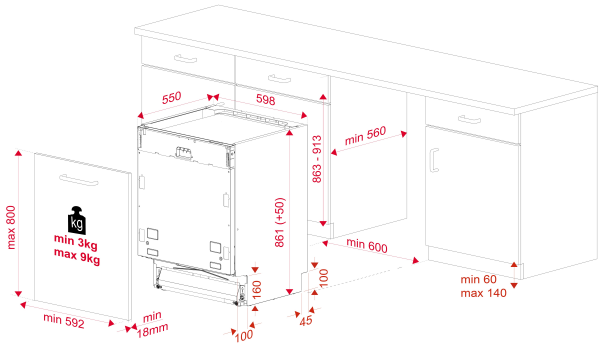


## RÉFÉRENCE

REF: 114270002 EAN: 8434778013542

## DESCRIPTION

Lave-vaisselle intégrable hauteur 86cm
Contrôle électronique avec écran
15 couverts
9 programmes
Températures: 35°, 40°, 45°, 50°, 65°, 70°C
Moteur inverter
Tiroir à couverts
SmartSensor mesure le niveau de saleté
Capteur MultiCleaner/ Panier bas FlexiSet 4
Programmes spéciaux : GlassCare, DualCare, AutoClean, AutoProgram, Programme intensif, Programme ECO, 1 heure, Prélavage
Programme rapide : 30 mn
Fonctions spéciales : Demi-charge, Express,PowerWash, ExtraDry
Systèmes de sécurité AquaLogic, AquaStop et AquaSafe
Indicateur de manque de sel et de rinçage
Troisième bras d’aspersion
Panier haut réglable
Programmateur différé : 1-24 heures
Niveau sonore: 46 dBA
Pieds arrière réglables par l’avant
Tiroir à détergent coulissant
Installation : porte coulissante
Poids supporté : min 3kg max 9kg
Encastrable niche de 87cm
Consommation eau : cycle 9,5L
Classe énergétique E

## DIMENSIONS

**Hauteur du produit (mm):** 861
**Largeur du produit (mm):** 598
**Profondeur du produit (mm):** 550
**Longueur du produit (mm):**
**Poids net (kg):** 39,2

## SPÉCIFICATIONS TECHNIQUES

Classe d’efficacité énergétique: A++
Consommation d’énergie (Kw/jour): -
Consommation d'eau (litres/an): 2660
Niveau de bruit (dBA): 46
Taux de puissance (V): 220-240
Fréquence (Hz): 50

## COULEURS

114270002 Noir