DFI 44700
Lave-vaisselle tout intégrable 45cm 10 couverts

Fonction ECO

Extra Dry function

Multi Cleaner

AquaLogic

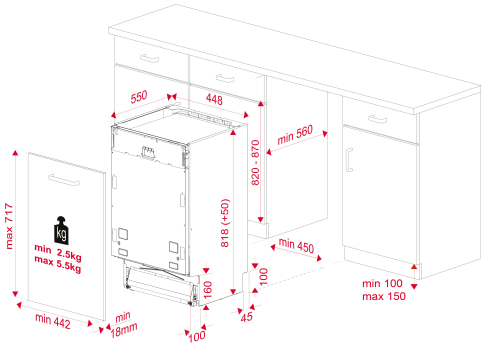

RÉFÉRENCE

REF: 114310000 EAN: 8434778013658

DESCRIPTION

Lave-vaisselle tout intégrable 45 cm
Contrôle électronique avec écran
10 couverts
Panier à couverts
7 programmes
Températures: 35°, 40°, 50°, 65°, 70°C
Moteur inverter
SmartSensor mesure le niveau de saleté
Capteur MultiCleaner
Programmes spéciaux : AutoClean, Intensive program, ECO program, 1-Hour, PreWash
Programme rapide : 30 mn
Fonctions spéciales : Half load, Express, ExtraDry
Systèmes de sécurité AquaLogic, AquaStop et AquaSafe
Indicateur de manque de sel et de rinçage
Panier haut réglable
Programmateur différé : 1-24 heures
Niveau sonore: 47 dBA
Pieds arrière réglables par l’avant
Tiroir à détergent coulissant
Installation : porte fixe
Poids supporté : min 2.5kg max 5.5kg
Consommation d’eau par cycle : 9,5L
Classe énergétique E

DIMENSIONS

Hauteur du produit (mm): 818
Largeur du produit (mm): 448
Profondeur du produit (mm): 550
Longueur du produit (mm):
Poids net (kg): 28,5

SPÉCIFICATIONS TECHNIQUES

Classe d’efficacité énergétique: A++
Consommation d’énergie (Kw/jour): -
Consommation d'eau (litres/an): 2660
Niveau de bruit (dBA): 47
Taux de puissance (V): 220-240
Fréquence (Hz): 50

COULEURS