IZF 88700 MST BK

Table induction Directsense FullFlex 80cm avec capteurs de température

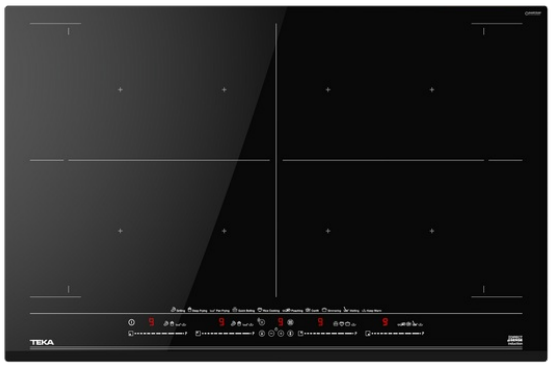

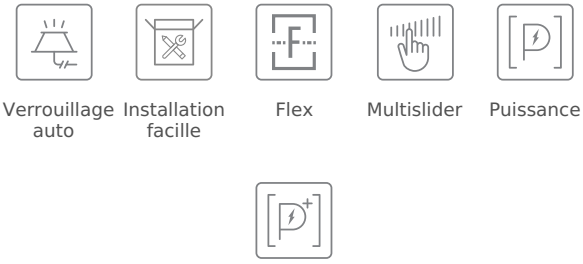

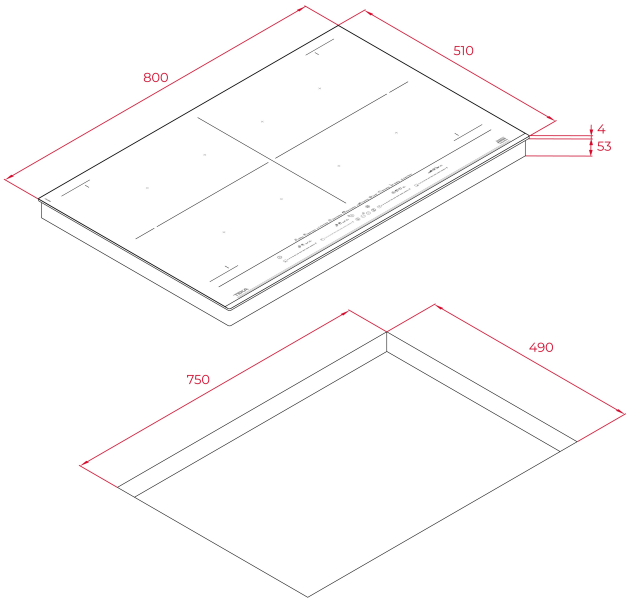

RÉFÉRENCE

REF: 112500029 EAN: 8434778011845

DESCRIPTION

Série MasterSense
Table à induction DirectSense Double Flex 80 cm
Commande tactile Touch Control Multislider
Fonction SlideCooking
11 fonctions directes gérées par sonde de témperature : Cuisson du riz, maintien au chaud, confit, pochage, grillade, maintien au chaud, cuisson à la poêle, friture, ébullition rapide, mijotage et fonte.
7 zones de cuisson possibles dont Double Flex
Surface en verre céramique
Programmateur de temps de cuisson
Fonction Stop & Go
Power Plus
Gestion de la puissance
Indicateur de chaleur résiduelle
Système d'installation facile Fast-Click
Système de sécurité Auto-lock
Vérrouillage de sécurité enfants
Puissance nominale totale : 7.400 W

DIMENSIONS

Hauteur du produit (mm): 57
Largeur du produit (mm): 800
Profondeur du produit (mm): 510
Longueur du produit (mm):
Poids net (kg): 15

SPÉCIFICATIONS TECHNIQUES

Taux de puissance (V): 220-240
Fréquence (Hz): 50/60
Puissance nominale maximale (W): 7400

COULEURS

112500029 Verre noir

EFFICACITÉ ÉNERGÉTIQUE

Power consumption in standby mode (W): 0.4
Time to reach standby mode (min): 1