DLV 99670 TOS BK

Hotte verticale avec aspiration périmétrique "Contour” 90cm

Fresh AIR | LED | Aspiration périmétrique | Délai d'arrêt programmé

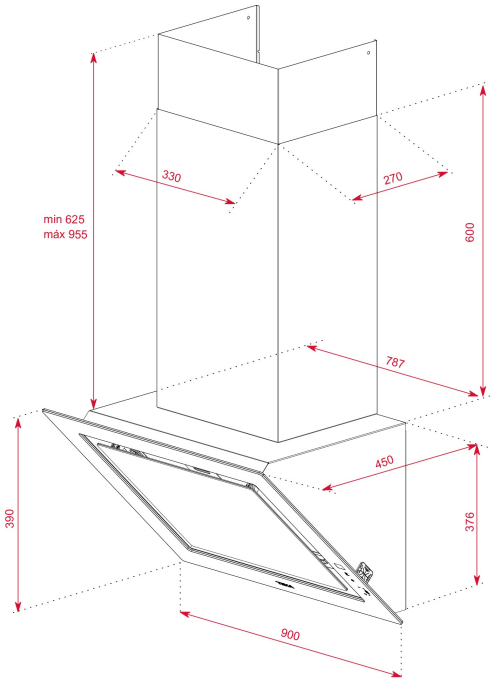

RÉFÉRENCE

REF: 112930038 EAN: 8434778012798

DESCRIPTION

Édition Urban Colors
Hotte verticale décorative 90 cm
Touch control avec affichage
Fonction FreshAir
3 vitesses + 1 intensive
Capacité d’évacuation vitesse max(m3/h) : 625
Capacité d’évacuation vitesse min(m3/h) : 210
Niveau sonore vitesse intensive (dBA) : 72
Niveau sonore vitesse max (dBA) : 65
Niveau sonore vitesse min (dBA) : 39
1 lampe LED
2 filtres en aluminium
Programmateur d’arrêt
Indicateur de saturation des filtres
Clapet anti-retour inclus
Réduction de la sortie incluse
Filtre charbon en option : C1RTK 113290015
Kit recyclage avec cheminée en option : CFH 15200 L3C 113290018
Classe A+++

DIMENSIONS

Hauteur du produit (mm): 1001-1331
Largeur du produit (mm): 900
Profondeur du produit (mm): 450
Longueur du produit (mm):
Poids net (kg): 21

SPÉCIFICATIONS TECHNIQUES

Classe d’efficacité énergétique: A+++
Bruit (LwA) Vitesse minimale (dB): 39
Bruit (LwA) Vitesse maximale (dB): 65
Bruit (LwA) Vitesse de pointe (dB): 72
Ø sortie (mm): 150

COULEURS

112930038 Noir