Diamond RS15 1B 1D 86
Évier Pureline dessus verre stone grey et bac en inox

RÉFÉRENCE

REF: 115100021 EAN: 8434778017564

DESCRIPTION

Évier Pureline dessus verre stone grey et cuve en inox
Verre trempé Securit avec des bords biseautés
Bac rayon de 15mm pour un nettoyage facile
Bac en inox lisse 18/10
Évacuation automatique avec bonde à panier 3 ½” et siphon
Cache décoratif carré pour occulter élégament l’orifice d’evacuation
SilentSmart,50% de bruit en moins
Profondeur du bac 200 mm
Meuble de 50 cm

200mm Hygiene 200mm

DIMENSIONS

Hauteur du produit (mm):
Largeur du produit (mm): 510
Profondeur du produit (mm): 200
Longueur du produit (mm): 860
Poids net (kg): 3,48

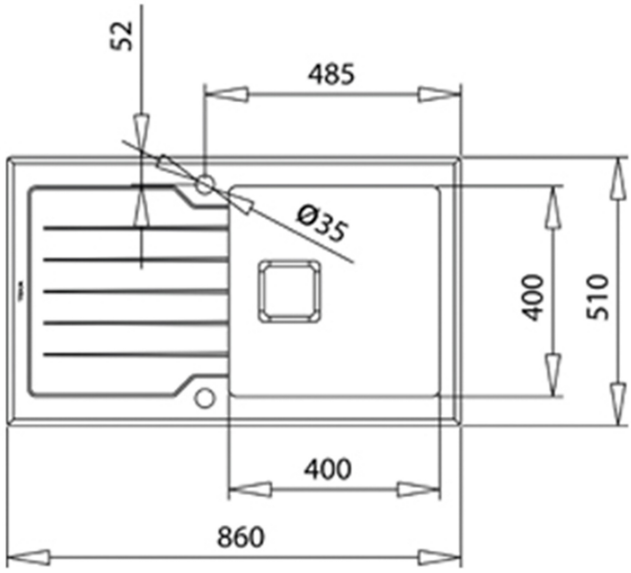

COULEURS

115100021	Stone Grey Glass
115100011	Blanc cristal
115100011	Verre noir