MAESTRO **IZS 96700 MST BK**

Table FLEX avec système d’induction Slide Cooking verre noir

Verrouillage auto | Installation facille | Multislider | Puissance | Power Plus

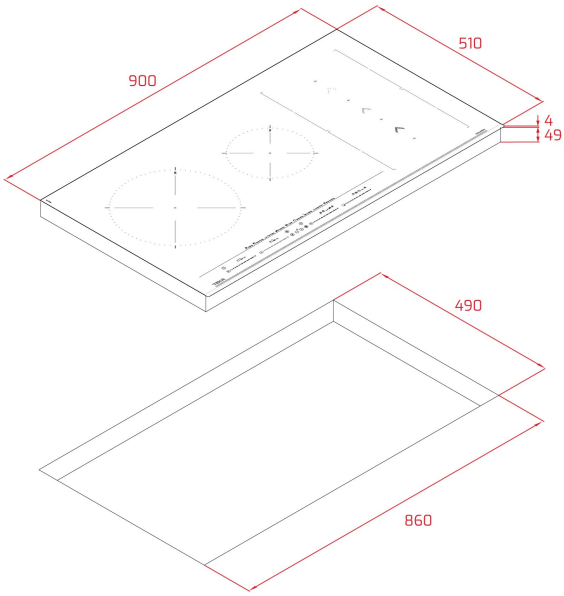

RÉFÉRENCE

REF: 112500033 EAN: 8434778012040

DESCRIPTION

Série MasterSense
Table à induction Flex Slide Cooking 90cm
Commande tactile Touch Control Multislider
Fonctions directes avec capteurs de température : Confit, pochage, grillade, cuisson à la poêle, friture, ébullition rapide, mijotage, fusion et maintien au chaud.
6 zones d’induction possibles
Surface en verre céramique
Programmateur de temps de cuisson
Fonction Stop & Go
Power plus
Gestion de la puissance
Indicateur de chaleur résiduelle
Système de sécurité Auto-lock
Système d’installation facile Fast-Click
Vérrouillage de sécurité enfants
Puissance nominale maximale 7400 W

DIMENSIONS

Hauteur du produit (mm): 53
Largeur du produit (mm): 900
Profondeur du produit (mm): 510
Longueur du produit (mm):
Poids net (kg): 13,22

SPÉCIFICATIONS TECHNIQUES

Taux de puissance (V): 220-240
Fréquence (Hz): 50/60
Puissance nominale maximale (W): -

COULEURS

112500033 Verre noir