American Professional 80 M-XP 1B
Évier timbre d’office inox polis 18/10 triple possibilité d’installation

200mm Hygiene

RÉFÉRENCE

REF: 115000056 EAN: 8434778019230

DESCRIPTION

Évier timbre d’office inox polis 18/10
Triple possibilité d’installation : encastré , intégré à fleur du plan de travail ou sous plan
Évacuation manuelle avec bonde à panier 3 ½” et siphon
Cache décoratif carré
SilentSmart, 50% de bruit en moins
Profondeur du bac 200 mm
Largeur de la cuve 735mm
Meuble de 80cm

DIMENSIONS

Hauteur du produit (mm):
Largeur du produit (mm): 468
Profondeur du produit (mm):
Longueur du produit (mm): 795
Poids net (kg): 10,72

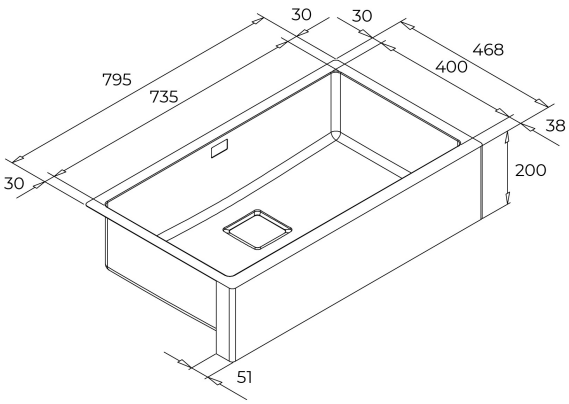

COULEURS

115000056 Acier inoxydable