MS 622 BIS L
Micro-ondes grill 22L inox

Base en céramique

Décongélation par temps

Décongélation par poids

Menu d'accès direct

Ouverture de porte électronique

22L

RÉFÉRENCE

REF: 40584100 EAN: 8421152145524

DESCRIPTION

Micro-ondes encastrable + grill 22L
Compatible meubles hauts
Porte charnières ouverture à gauche ou droite selon modèle
Ecran de contrôle tactile Touch Control avec boutons
Ouverture électronique de la porte
Base en céramique pour une répartition homogène de la chaleur
3 fonctions de cuisson
2 menus à accès direct
5 niveaux de puissance, Micro-ondes max 850W
Puissance du grill : 1200 W
Puissance maximale totale 2700W
Décongélation selon le temps et le poids
Minuterie 0-60 min
Démarrage rapide 30”
Décongélation par temps et poids
Cavité en acier inoxydable
Lumière intérieure incandescente
Grill amovible
Porte à double vitrage
Verrouillage de sécurité pour les enfants
Capacité nette : 22 L

DIMENSIONS

Hauteur du produit (mm): 390
Largeur du produit (mm): 595
Profondeur du produit (mm): 334
Longueur du produit (mm):
Poids net (kg): 23,2

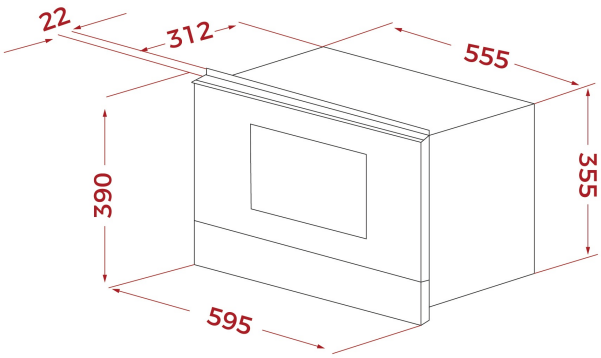

SPÉCIFICATIONS TECHNIQUES

Puissance maximale de sortie en watts (W): 850
Fréquence (Hz): 50
Puissance nominale maximale (W): 2700
Gril (W): 1200

COULEURS

40584100 Acier inoxydable

40584101 Acier inoxydable