ML 825 TFL BK-SS
Micro-ondes + Grill noir 25L

Décongélation par temps | Décongélation par poids | Menu d'accès direct | Ouverture de porte électronique

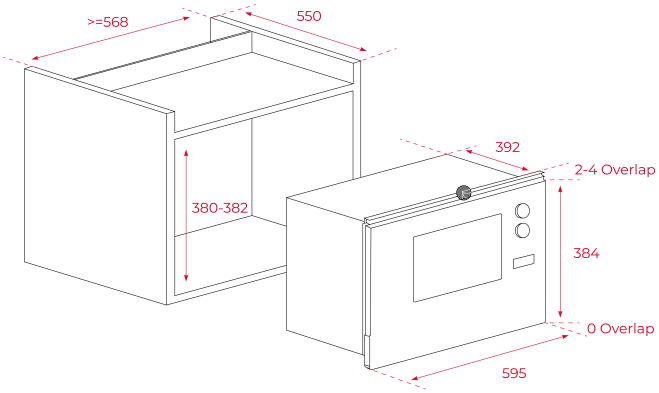

RÉFÉRENCE

REF: 40590640 EAN: 8421152149188

DESCRIPTION

Micro-ondes encastrable + Grill
Cadre inox
Compatible meubles hauts
Porte charnières ouverture à gauche
Ecran de contrôle tactile
Ouverture électronique de la porte
3 fonctions de cuisson
8 menus d'accès rapide
2 fonctions de mémoire
5 niveaux de puissance, 1450 W, sortie 900 W
Puissance du grill : 1000 W
Minuteur 0-95 min
Démarrage rapide 30''
Décongélation selon le temps et le poids
Cuisson en deux temps
Plateau tournant 31,5 cm
Grill en quartz
Cavité en acier inoxydable
Lumière intérieure incandescente
Porte double vitrage
Verrouillage de sécurité pour les enfants
Capicité nette : 24 L

DIMENSIONS

Hauteur du produit (mm): 384
Largeur du produit (mm): 595
Profondeur du produit (mm): 392
Longueur du produit (mm):
Poids net (kg): 17,6

SPÉCIFICATIONS TECHNIQUES

Puissance maximale de sortie en watts (W): 900
Fréquence (Hz): 50
Puissance nominale maximale (W): 1450
Gril (W): 1000

COULEURS

40590640 Verre noir