MAESTRO **ML 8220 BIS L**

Micro-ondes grill 22L Urban Colors Edition verre noir

Base en céramique

Décongélation par temps

Décongélation par poids

Menu d'accès direct

Ouverture de porte électronique

22L

RÉFÉRENCE

REF: 112030001 EAN: 8434778007688

DESCRIPTION

Édition Urban Colors
Micro-ondes encastrable 38 cm + grill
Compatible meubles hauts
Porte charnières ouverture à gauche ou droite selon modèle
Plat crunch inclus
Ecran de contrôle tactile Touch Control avec boutons
Ouverture électronique de la porte
Base en céramique pour une répartition homogène de la chaleur
3 fonctions de cuisson
9 menus à accès direct
5 niveaux de puissance, 850 W
Puissance du gril : 1200 W
Minuterie 0-60 min
Démarrage rapide 30”
Décongélation par temps et poids
Cavité en acier inoxydable
Lumière intérieure incandescente
Grille renforcée
Grill amovible
Porte double vitrage
Verrouillage de sécurité pour les enfants
Capicité nette : 22 L

DIMENSIONS

Hauteur du produit (mm): 390
Largeur du produit (mm): 595
Profondeur du produit (mm): 334
Longueur du produit (mm):
Poids net (kg): 23,2

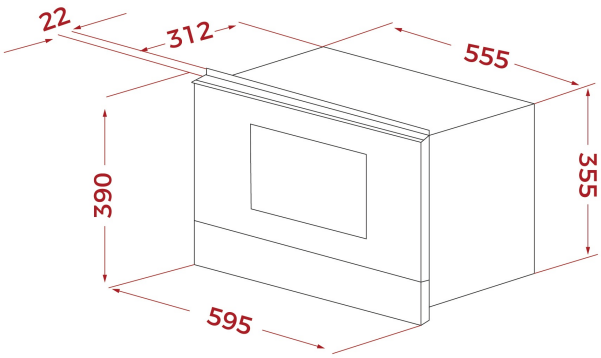

SPÉCIFICATIONS TECHNIQUES

Puissance maximale de sortie en watts (W): 850
Fréquence (Hz): 50
Puissance nominale maximale (W): 2700
Gril (W): 1200

COULEURS

112030001 Verre noir

112030000 Blanc cristal