CP 150 GS
Chauffe-plats sans façade

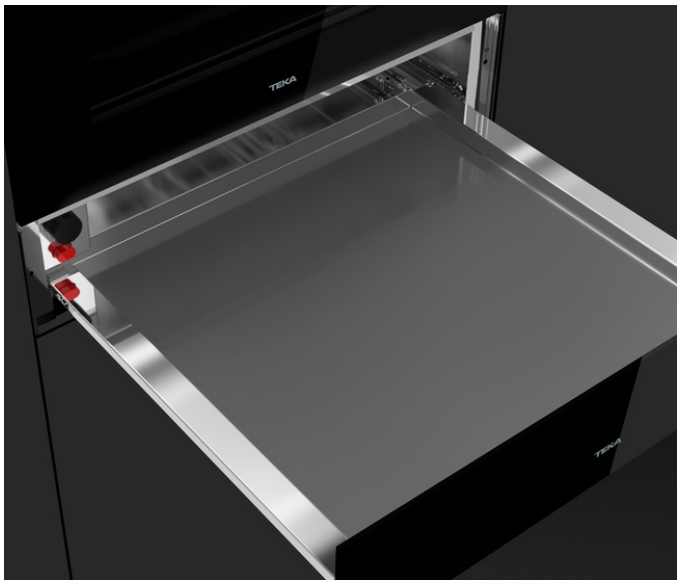

RÉFÉRENCE

REF: 111600003 EAN: 8434778008906

DESCRIPTION

Chauffe-plats thermostat réglable 30° - 80°C
Puissance nominale maximale : 430 W
Capacité pour 6 couverts
Tiroir télescopique extractible
Ouverture facile push-pull
Base antidérapante
Façade non comprise à commander :
111890002 - Noir
111890003 - Blanc
111490016- Infinity G1
Capacité pour 6 couverts,exemples : 6 assiettes plates,6 assiettes creuses et 3 plats ou 20 assiettes plates ou 40 tasses de thé ou 80 tasses de café

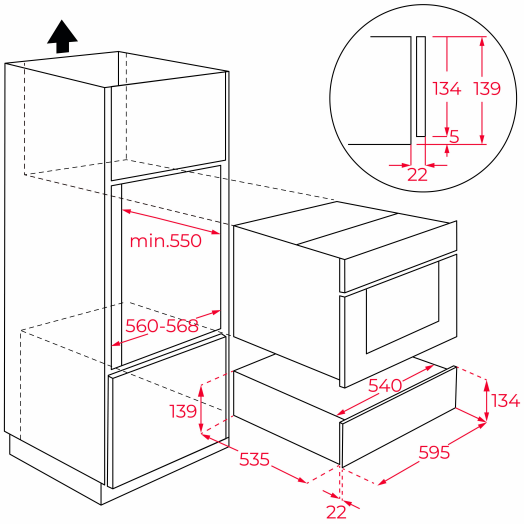

DIMENSIONS

Hauteur du produit (mm): 140
Largeur du produit (mm): 595
Profondeur du produit (mm): 557
Longueur du produit (mm):
Poids net (kg): 18

SPÉCIFICATIONS TECHNIQUES

Classe d’efficacité énergétique: -
Taux de puissance (V): -
Fréquence (Hz): 50-60
Puissance nominale maximale (W): 420

COULEURS