ML 8200 BIS L WH
Micro-ondes grill 700W 20L blanc

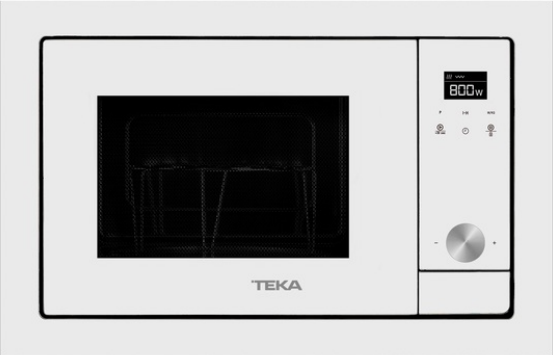

Décongélation par temps | Décongélation par poids | Menu d'accès direct

RÉFÉRENCE

REF: 112060002 EAN: 8434778016130

DESCRIPTION

Édition Urban Colors
Façade plein verre
Micro-ondes + grill 20L
Compatible meubles hauts
Porte charnières ouverture à gauche
Ecran de contrôle tactile Touch Control avec boutons
3 fonctions de cuisson
3 menus d'accès rapide
1 mémoire
5 niveaux de puissance : Micro-Ondes Maximum 750W
Grill en quartz, 1000W
Puissance maximale totale 1200 W
Minuterie 0-90 min
Démarrage rapide 30"
Décongélation selon temps et poids
Plateau tournant 24 cm
Cavité en acier inoxydable
Porte double vitrage
Verrouillage de sécurité pour les enfants
Capacité nette : 18 L

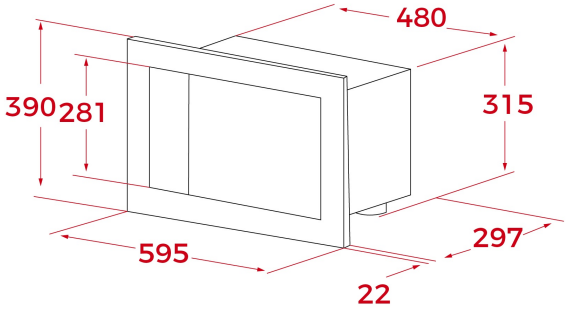

DIMENSIONS

Hauteur du produit (mm): 390
Largeur du produit (mm): 595
Profondeur du produit (mm): 325
Longueur du produit (mm):
Poids net (kg): 17,5

SPÉCIFICATIONS TECHNIQUES

Puissance maximale de sortie en watts (W): 750
Fréquence (Hz): 50
Puissance nominale maximale (W): 1200
Gril (W): 1000

COULEURS

112060002 Blanc

112060001 Verre noir