RVI 20041 GBK

Cave à vin intégrable pouvant contenir 41 bouteilles



Inverter
Moteur inverter

LED
LED

RÉFÉRENCE

REF: 113600010 **EAN:** 8434778021127

DESCRIPTION

Cave à vin intégrable
Niche de 60 cm
Affichage de contrôle interne
Thermostat électronique réglable
2 Zones de températures règlables indépendamment Supérieure: 5-10°C, inférieure: 10-18°C
Capacité : 41 bouteilles**
Pieds avant et arrière réglables
Éclairage LED
Verre double vitrage anti UV
Système anti vibrations
Porte réversible
Clayettes bois
Niveau sonore : 38 dBA
Capacité totale (brute/net) : 100 / 83 litres
Classe climatique : N/ST
Classe énergétique : G

DIMENSIONS

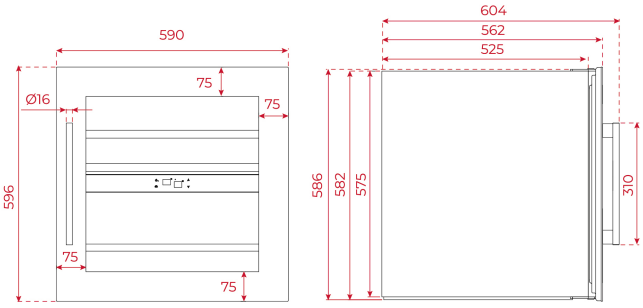

Hauteur du produit (mm): 595
Largeur du produit (mm): 590
Profondeur du produit (mm): 563
Longueur du produit (mm):
Poids net (kg): 38