GZC 75330 XBA
Table de cuisson gaz en verre en 70cm avec fonction ExactFlame

Allumage auto | Verrouillage auto | Installation facille | ExactFlame

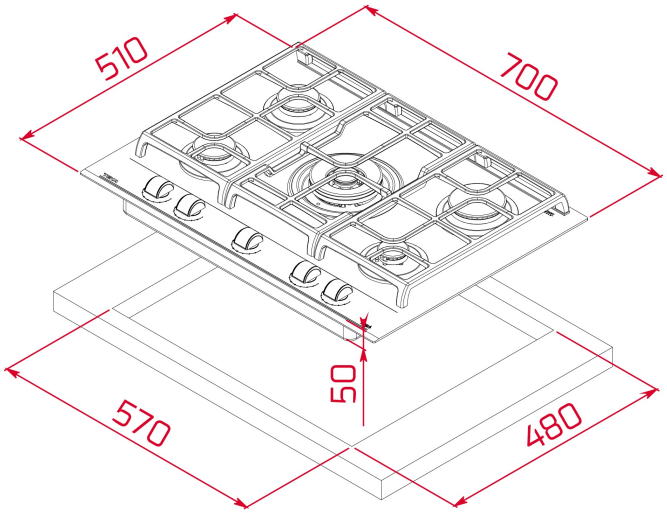

RÉFÉRENCE

REF: 112570188 EAN: 8434778019377

DESCRIPTION

Table de cuisson gaz 70 cm
Commandes mécaniques frontales ergonomiques
5 zones de cuisson :
1 brûleur à double couronne, 4.00 kW
1 brûleur rapide, 2,8 kW
2 brûleurs semi-rapides, 1,7 kW
1 brûleur auxiliaire de 1 kW
9 niveaux de puissance
Livrée réglée en butane avec injecteur gaz nat inclus
Allumage automatique
Exact Flame : contrôle électronique précis de la flamme
Surface en verre céramique
Grilles larges en fonte
Système d'installation facile Fast-Click
Sécurité par thermocouple
Système de sécurité Auto-lock
Puissance nominale maximale 11.300 W

DIMENSIONS

Hauteur du produit (mm): 98
Largeur du produit (mm): 700
Profondeur du produit (mm): 510
Longueur du produit (mm):
Poids net (kg): 13,5

SPÉCIFICATIONS TECHNIQUES

Taux de puissance (V): 220-240
Fréquence (Hz): 50/60
Puissance nominale maximale (W): -

COULEURS

112570188 Verre noir

EFFICACITÉ ÉNERGÉTIQUE

Power consumption in standby mode (W): -
Time to reach standby mode (min): -