Kit VS/CP BM
Façade en verre pour chauffe-assiettes et scelleuse sous vide en noir mat

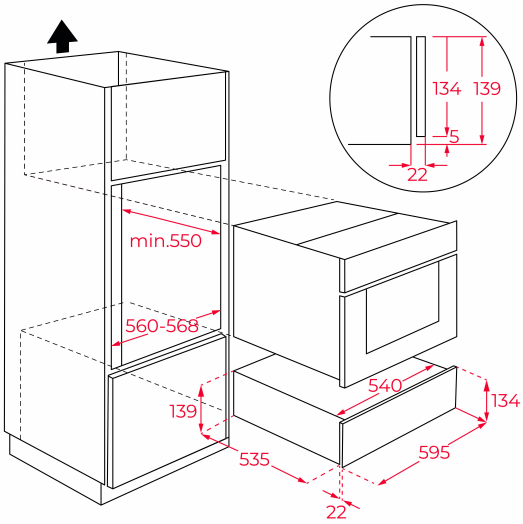

RÉFÉRENCE

REF: 111490016 EAN: 8434778022438

DESCRIPTION

Façade pour les tiroirs chauffe-plats et de mise sous vide
Edition Infinity G1
Finition noire mat

DIMENSIONS

Hauteur du produit (mm): 140
Largeur du produit (mm): 595
Profondeur du produit (mm): 4
Longueur du produit (mm):
Poids net (kg): 1.4

SPÉCIFICATIONS TECHNIQUES

Classe d'efficacité énergétique: -
Taux de puissance (V): -
Fréquence (Hz): -
Puissance nominale maximale (W): -

COULEURS

	111490016	Black matt
	111890002	Blanc cristal
	111890002	Verre noir