GBC 75-G1 GBC BM
Table de cuisson gaz en verre 70cm Infinity G1. Edition spéciale de Italdesign Giugiaro

Allumage auto | Verrouillage auto | Installation facille

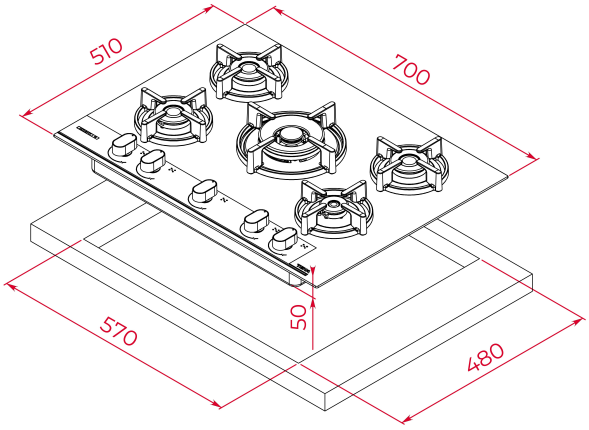

RÉFÉRENCE

REF: 112570210 EAN: 8434778022612

DESCRIPTION

Édition Infinity G1
Finition exclusive en noir mat
Conçu en Italie par Giugiaro Italdesign
Table de cuisson gaz en verre 70 cm
Commande mécanique frontal avec boutons ergonomiques
5 zones de cuisson :
1 brûleur à double couronne, 3,50 kW
1 brûleur rapide de 2,80 kW
1 brûleur semi-rapide de 1,75 kW
1 brûleur semi-rapide de 1,40 kW
1 brûleur auxiliaire, 1,00 kW
Livrée réglée en butane avec injecteur gaz nat inclus
Convient pour le butane et le gaz naturel
Allumage automatique
Surface en verre céramique
Grilles en fonte
Système d'installation facile Fast-Click
Système de sécurité Auto-lock
Puissance nominale maximale 10 450 W

DIMENSIONS

Hauteur du produit (mm): 110
Largeur du produit (mm): 700
Profondeur du produit (mm): 510
Longueur du produit (mm):
Poids net (kg): 16

SPÉCIFICATIONS TECHNIQUES

Taux de puissance (V): 220-240
Fréquence (Hz): 50/60
Puissance nominale maximale (W): -

COULEURS

112570210 Black matt

EFFICACITÉ ÉNERGÉTIQUE

Power consumption in standby mode (W): -
Time to reach standby mode (min): -