INTEGRA 66750 POS IX

Hotte encastrable ou pose libre 60 cm

LED

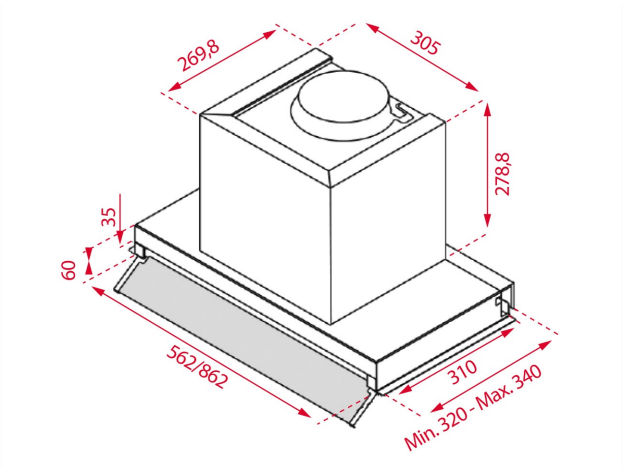

RÉFÉRENCE

REF: 113100000 EAN: 8434778014808

DESCRIPTION

Hotte encastrable 60 cm
Commande escamotable par bouton rotatif
Moteur blindé à double turbine ECOPOWER
3 vitesses
Capacité d'évacuation vitesse max(m3/h) : 620
Capacité d'évacuation vitesse min(m3/h) : 255
Niveau sonore vitesse max (dBA) : 70
Niveau sonore vitesse min (dBA) : 50
2 ampoules LED
1 filtres en aluminium
Clapet anti-retour inclus
Réduction de la sortie incluse
Filtre charbon en option : D9C 61801345
Classe énergétique : A

DIMENSIONS

Hauteur du produit (mm): 339
Largeur du produit (mm): 594
Profondeur du produit (mm): 310
Longueur du produit (mm):
Poids net (kg): 8,8

SPÉCIFICATIONS TECHNIQUES

Classe d'efficacité énergétique: A
Bruit (LwA) Vitesse minimale (dB): 50
Bruit (LwA) Vitesse maximale (dB): 70
Bruit (LwA) Vitesse de pointe (dB): NA
Ø sortie (mm): 150

COULEURS

113100000 Acier inoxydable